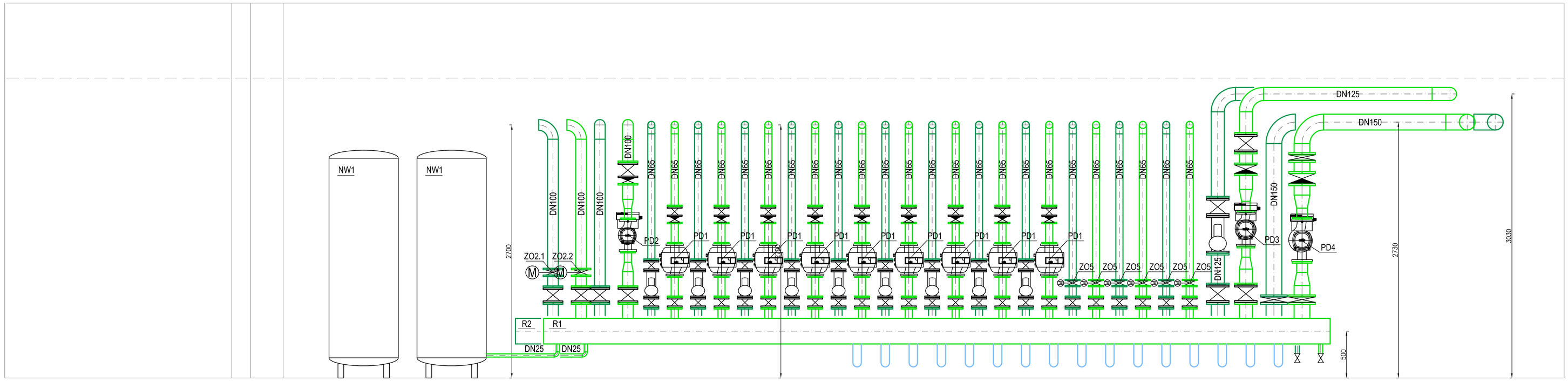

PRZEKRÓJ A-A

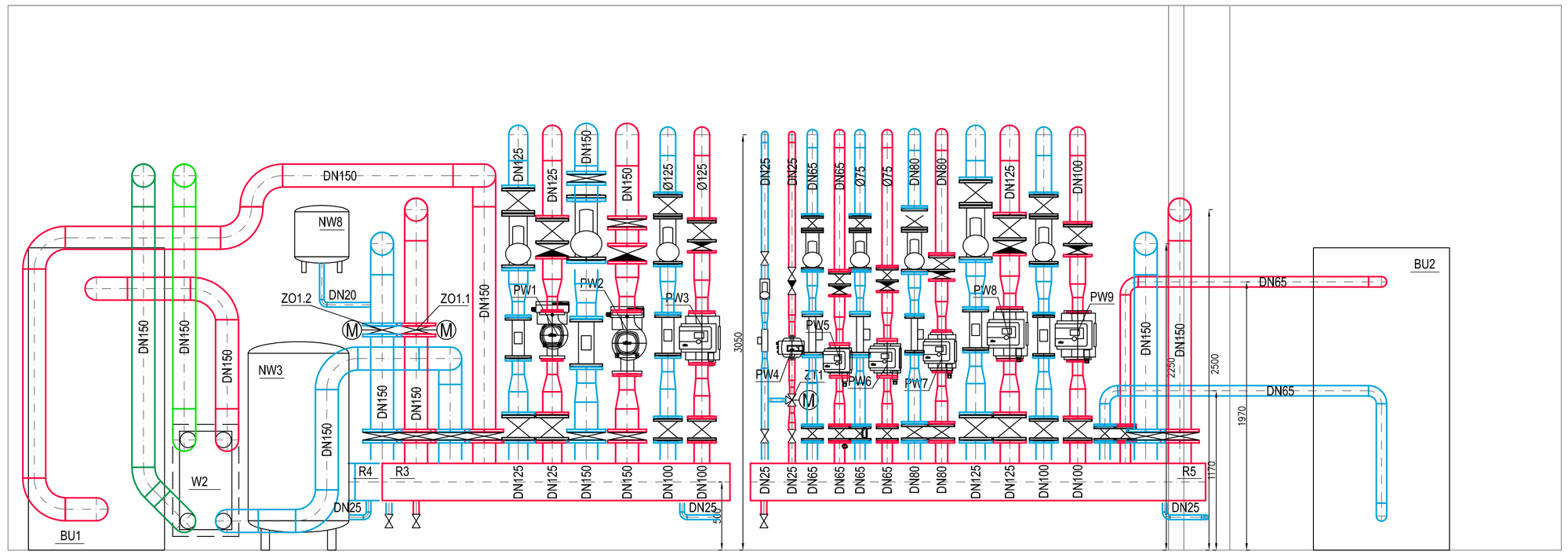

PRZEKRÓJ B-B

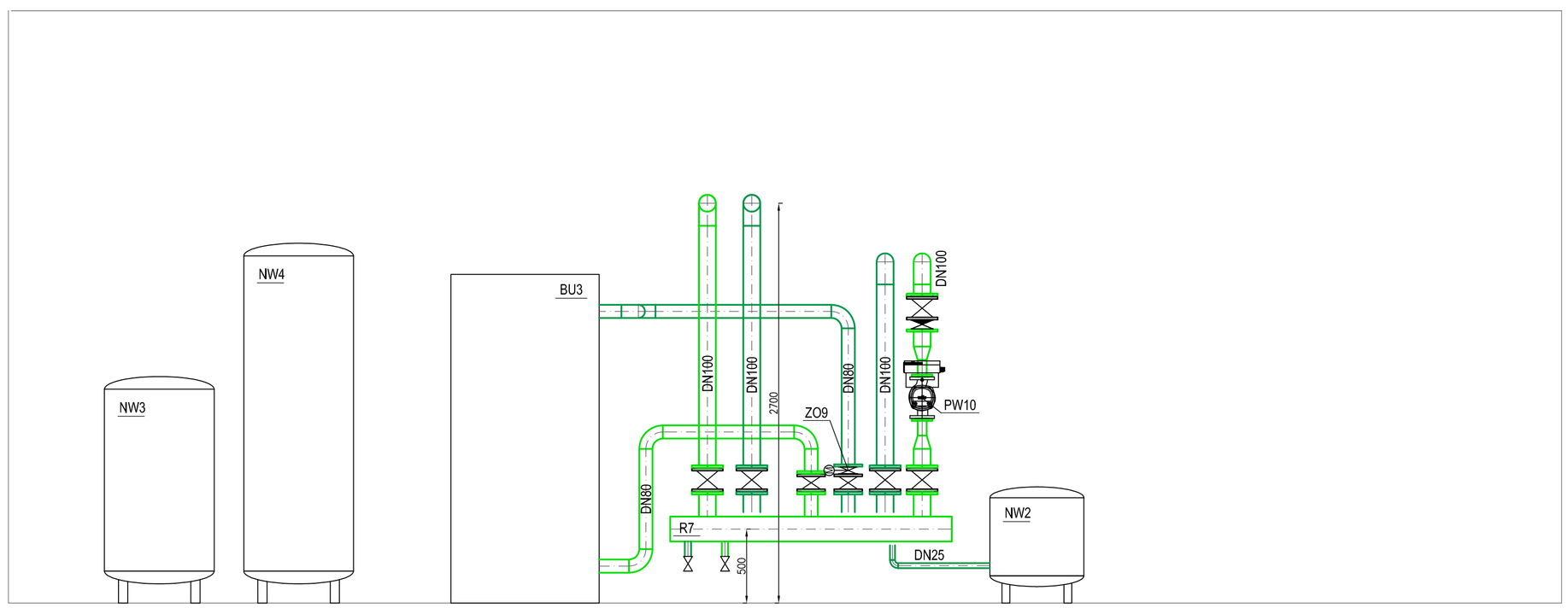

PRZEKRÓJ C-C

UWAGI:
1. WSZYSTKIE WYMIARY NALEŻY SPRAWDZIĆ PRZED ROZPOCZĘCIEM ROBÓT WG. STANU ISTNIEJĄCEGO NA BUDOWIE ORAZ OBLICZENIOWO NA PLANIE.
2. WSZYSTKIE ELEMENTY NOŚNE I KONSTRUKCYJNE MOGĄ BYĆ WYKONANE WYŁĄCZNIE WG. SPRAWDZONEGO PROJEKTU KONSTRUKCYJNEGO. WYKONAWCA ZOBOWIĄZANY JEST DO WYKONANIA WSZYSTKICH ROBÓT BUDOWLANYCH WG. UZNANYCH REGUŁ SZTUKI BUDOWLANEJ ORAZ WG. NAJNOWSZEGO STANU WIEDZY TECHNICZNEJ Z ZACHOWANIEM PRZEPISÓW POLSKICH NORM ORAZ PRAWA BUDOWLANEGO, JAK I WSKAZÓWEK TECHNICZNYCH PRODUCENTÓW. ZA PRAWIDŁOWOŚĆ WYKONANIA ODPOWIADA WYKONAWCA.
3. WYKONANIE JAKICHKOLWIEK BRUZD I PRZEBIĆ W ELEMENTACH KONSTRUKCYJNYCH MOŻE NASTĄPIĆ WYŁĄCZNIE PO UZYSKANIU PISEMNEJ ZGODY KONSTRUKTORA.
4. WYMIARY ELEMENTÓW KONSTRUKCYJNYCH SĄ OBOWIĄZUJĄCE JEDYNIE WG. PLANÓW SZALUNKOWYCH I ZBROJENIOWYCH.
5. W GRUBOŚCI WARSTW PODŁOGOWYCH ZAWARTA JEST GRUBOŚĆ OKŁADZINY.
6. WYKONAWCA PRZED PRZYSTĄPIENIEM DO ROBÓT BUDOWLANYCH MUSI UZYSKAĆ ZATWIERDZENIE PROJEKTÓW WARSZTATOWYCH I MONTAŻOWYCH U PROJEKTANTA.
7. ODPORNOŚCI PRZEGRÓD BUDOWLANYCH I DRZWI ROZPATRYWAĆ ZGODNIE Z RYSUNKAMI BRANŻY POŻAROWEJ.

NR	DATA	TEMAT REWIZJI	OPRACOWAŁ
4	06.03.2019	Zmiany typu zbiorników buforowych, zasobnika c.w.u. i wymienników ciepła	AD
3	24.07.2018	Dostosowanie maszynowni do zmian w instalacjach wewnętrznych.	AD
2	06.07.2017	Dostosowanie maszynowni do zmian w instalacjach wewnętrznych. Zmiana sposobu rozdziału mocy grzewczej i chłodniczej.	AD

TABELA REWIZJI

INWESTOR:
Muzeum Józefa Piłsudskiego w Sulejówku
MUZEUM JÓZEFA PIŁSUDSKIEGO
ul. Oleandrów 5, 05-070 Sulejówek
Biuro: ul. Dominikańska 25, 02-738 Warszawa
T: (22) 842 04 25

AUTORZY KONCEPCJI:
arch. Krzysztof Jaraczewski
arch. Radosław Kacprzak

GENERALNY WYKONAWCA:
PORR S. A.
ul. Holubcowa 123, 02- 854 Warszawa
T: (22) 22 266 99 00,
E: porr.warszawa@porr.pl

GENERALNY PROJEKTANT:
PIG Architekci Sp. z o.o.
ul. Stępińska 22/30 bk. 506a, 00-739 Warszawa
T: +48 882 998 922
E: info@pigarchitekci.pl
www: www.pigarchitekci.pl

PROJEKTANT BRANŻOWY:
Euros Energy Sp. z o.o.
ul. Postępu 21, 005-080 Mościska
T: +48 22 250 16 05-08
F: +48 22 250 16 09
www: www.eurosenergy.com

nazwa i adres obiektu budowlanego:
KOMPLEKS MUZEUM JÓZEFA PIŁSUDSKIEGO W SULEJÓWKU
wraz z zagospodarowaniem terenu oraz infrastrukturą techniczną położony w Sulejówku przy ul. Piłsudskiego
na działkach **54/1, 54/2, 55, 56/1, 56/2, 56/3, 57/2, 57/3, 57/5 ,58, 158**
jednostka ewidencyjna 141215_1 obręb 0031 na terenie zabytkowego zespołu willowego "Milusin" wpisanego do rejestru zabytków pod nr A-1348

PROJEKT WYKONAWCZY

PROJEKTANT: Adrian Dziamowski	NR UPRAWNIEŃ: Wa/300-01	
SPRAWDZAJĄCY: Justyna Lodej	MAZ/0317/PWOS/11	
ZESPÓŁ PROJEKTOWY		

BRANŻA		FAZA PROJEKTU	
INSTALACJE SANITARNE		PROJEKT WYKONAWCZY	
OPRACOWAŁ: AD	SKALA: 1:25	DATA: 07.2018	REWIZJA: 4

TYTUŁ RYSUNKU
Przekroje maszynowni grzewczo-chłodniczej

MP	PW	EE	IS	PC	003	04
1	2	3	4	5	6	7

OZNACZENIA:
- PRZEWODY WODY GRZEWCZEJ / LODOWEJ - ZASILENIE
- PRZEWODY WODY GRZEWCZEJ / LODOWEJ- POWRÓT
- PRZEWODY GLIKOLOWE - ZASILENIE
- PRZEWODY GLIKOLOWE - POWRÓT
- PRZEWODY DOLNEGO ŹRÓDŁA