Płyta podjazdu poz pł-1

1:50

przekrój przez płytę podjazdu
skala 1:25

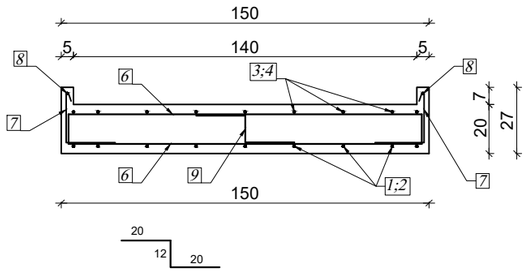

⑨ 30#8 L=52cm

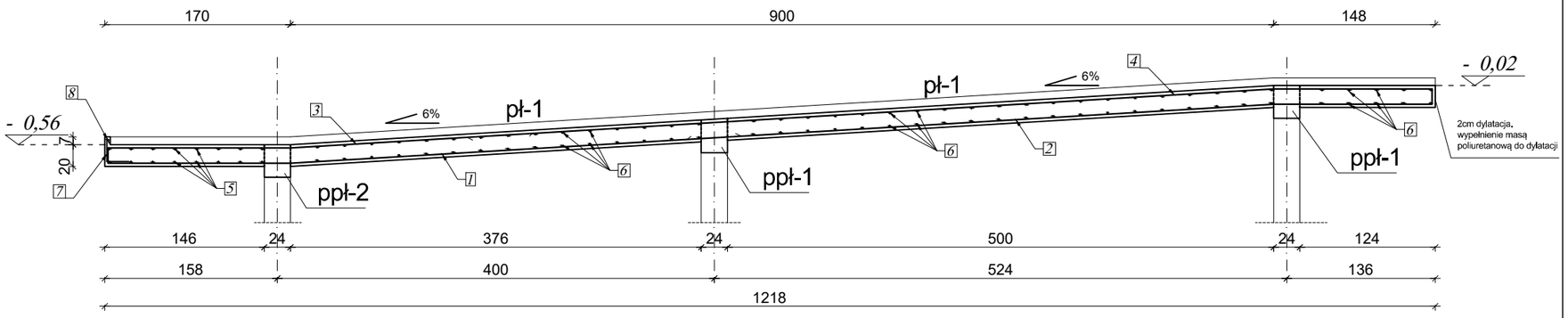

⑤ 16#10 co 20cm L=468cm

⑥ 80#8 co 25cm L=168cm

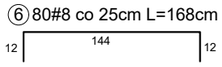

⑦ 200#6 co 15cm L=45cm

⑧ #6 L=3000cm

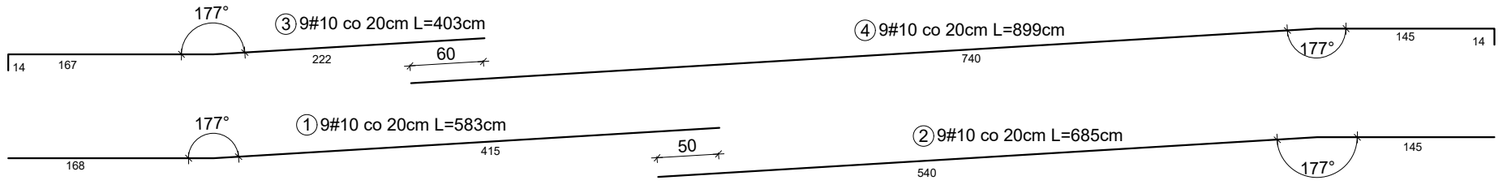

podest w przekroju między płytą poz. ppł-1 i ppł-2
skala 1:25

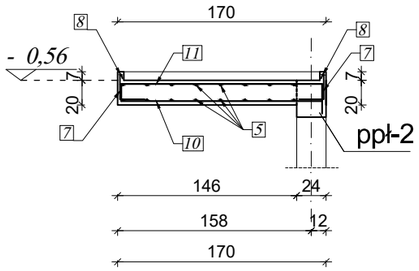

⑪ 8#10 co 20cm L=203cm

⑩ 8#10 co 20cm L=164cm

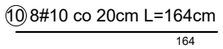

Poz.	Ilość	Nr. pręta	Średnica	Liczba	Długość	Długość łączna [m] stal A-III N		
	-	-	#	-	m	#6	#8	#10
poz. pł-1	1	1	10	9	5,83			52,47
		2	10	9	6,85			61,65
		3	10	9	4,03			36,27
		4	10	9	8,99			80,91
		5	10	16	4,68			74,88
		6	8	80	1,68		134,40	
		7	6	200	0,45	90,00		
		8	6	1	30,00	30,00		
		9	8	30	0,52		15,60	
		10	10	8	1,64			13,12
		11	10	8	2,03			16,24
Długość razem [m]						120,00	150,00	335,54
Masa jednostkowa [kg/m]						0,222	0,395	0,617
Masa łączna [kg]						26,63	59,19	206,87
Masa ogółem / 1szt. [kg]						292,70		
Masa całkowita [kg]						292,70		

beton C25/30
A-IIIN (B500SP)-zbrojenie główne
A-IIIN (B500SP)-strzemiona
otulenie 30 mm

www.pinbrodnica.pl
PIN PROJEKTOWANIE I NADZÓR

Nazwa i adres inwestycji: Przebudowa budynku użyteczności publicznej położonego przy ul. Skrajnej 1 w Pacółtowie na cele Powiatowego Środowiskowego Domu Samopomocy na działce budowlanej o numerze ewidencyjnym 117/14 jednostka ewidencyjna: 281205_2 NOWE MIASTO LUBAWSKIE - GMINA obręb: 0010 PACÓŁTOWO

Inwestor: Powiat Nowomiejski reprezentowany przez Zarząd Powiatu w Nowym Mieście Lubawskim, 13-300 Nowe Miasto Lubawskie, ul. Rynek 1

	Nazwisko i imię	Nr uprawnień	Podpis
Konstruktor	mgr inż. Paweł Zaniecki	KUP/0009/POOK/08 do projektowania bez ograniczeń w specjalności konstrukcyjno-budowlanej	
Konstruktor spr.	mgr inż. Marcin Malinowski	KUP/0081/POOK/09 do projektowania bez ograniczeń w specjalności konstrukcyjno-budowlanej	

Płyta podjazdu poz. pł-1

Marzec 2021r.

skala 1:50