CENTRUM KULTURY I SZTUKI W KALISZU
UL. ŁAZIENNA 6
62-800 KALISZ

NIP: 618-004-43-14
REGON: 000282814

SPECYFIKACJA ISTOTNYCH WARUNKÓW ZAMÓWIENIA (SIWZ)
w postępowaniu o udzielenie zamówienia publicznego
prowadzonym w trybie przetargu nieograniczonego
na
„Dostawa i montaż wyposażenia meblarskiego do remontowanego Pałacu Myśliwskiego Książąt Radziwiłłów w Antoninie"
CPV: 39100000-3, 39113100-8, 39122100-4
znak sprawy: ZP/PN/3/2018

Integralną część niniejszej specyfikacji istotnych warunków zamówienia stanowią załączniki:

Nr 1 – Szczegółowy opis przedmiotu zamówienia,
Nr 2 – formularz ofertowy – do wypełnienia i złożenia wraz z ofertą,
Nr 3 – Oświadczenie dotyczące przesłanek wykluczenia z postępowania,
Nr 4 – Oświadczenie o przynależności lub braku przynależności do tej samej grupy kapitałowej
Nr 5 – wykaz dostaw
Nr 6 – wzór umowy wraz z załącznikami
Nr 7 – Formularz cenowy – do wypełnienia i złożenia wraz z ofertą

ZATWIERDZAM:

D Y R E K T O R
Centrum Kultury i Sztuki
w Kaliszu
/-/
Dariusz Grodziński

23 lipca 2018 roku

I. NAZWA ORAZ ADRES ZAMAWIAJĄCEGO

Centrum Kultury i Sztuki w Kaliszu
z siedzibą w Kaliszu, ul. Łazienna 6;
NIP: 618-004-43-14
REGON: 000282814;

Adres do korespondencji:
Centrum Kultury i Sztuki w Kaliszu
ul. Łazienna 6
62-800 Kalisz

Telefon: 62 7652500, 62 7652501
Adres strony internetowej: www.ckis.kalisz.pl

E-mail do korespondencji w sprawie zamówienia: administracja@ckis.kalisz.pl

Znak postępowania: **ZP/PN/3/2018**
Uwaga: w korespondencji kierowanej do Zamawiającego należy posługiwać się tym znakiem.

II. TRYB UDZIELENIA ZAMÓWIENIA

2.1 Postępowanie prowadzone jest w trybie przetargu nieograniczonego na podstawie ustawy z dnia 29 stycznia 2004 r. Prawo zamówień publicznych – (tekst jednolity: Dz. U. z 2017 r. poz. 1579 ze zm.) – zwanej dalej „pzp".
2.2 W zakresie nieuregulowanym niniejszą specyfikacją istotnych warunków zamówienia, zwaną dalej „SIWZ", zastosowanie mają przepisy pzp.
2.3 Wartość zamówienia nie przekracza równowartości kwoty określonej w przepisach wykonawczych wydanych na podstawie art. 11 ust. 8 pzp.

III. OPIS PRZEDMIOTU ZAMÓWIENIA

3.1 Przedmiotem zamówienia jest dostawa i montaż wyposażenia meblarskiego do remontowanego Pałacu Myśliwskim Książąt Radziwiłłów w Antoninie,
3.2 Przedmiot zamówienia:
Dostawa i montaż wyposażenia meblarskiego do remontowanego Pałacu Książąt Radziwiłłów, obejmująca:
1) Fotele z zawijanymi podłokietnikami w stylu Biedermeier – 18 szt.
2) Krzesła tapicerowane w stylu Biedermeier – 42 szt.
3) Komoda – Kredens w stylu Biedermeier – 1 szt.
4) Witryna w stylu Biedermeier – 1 szt.
5) Stolik w stylu Biedermeier – 3 szt.
6) Kanapa w stylu Biedermeier – 1 szt.
7) Stolik (ława) w stylu Biedermeier – 1 szt.
8) Lada barowa w stylu Biedermeier – 1 szt.
9) Kredens – bar w stylu Biedermeier – 1 szt.

Szczegółowy opis przedmiotu zamówienia zawarty jest w „Opisie przedmiotu zamówienia" stanowiącym załącznik nr 1 do SIWZ: „Opis wyposażenia meblarskiego" – załącznik nr 1a SIWZ oraz „Projekt wystroju wnętrz – Dobór elementów wyposażenia meblarskiego dla Pałacu Myśliwskiego w Antoninie – część III Sala Kominkowa" – załącznik nr 1b SIWZ.
3.3 Wykonawca zobowiązany jest zrealizować zamówienie na zasadach i warunkach opisanych we wzorze umowy, stanowiącym załącznik nr 6 do SIWZ.
3.4 Zamawiający nie dopuszcza możliwości składania ofert częściowych.
3.5 Zamawiający nie dopuszcza możliwości składania ofert wariantowych.

3.6 Całe dostarczone wyposażenie musi być fabrycznie nowe, nieużywane, pełnowartościowe i posiadać niezbędne atesty dopuszczające do stosowania w obiektach użyteczności publicznej.

3.7 **W przypadku użycia w niniejszej SIWZ nazw konkretnych artykułów, materiałów, urządzeń, producentów czy znaków towarowych należy je traktować jako przykładowe, mające na celu doprecyzowanie przedmiotu zamówienia oraz określające standard techniczny i jakościowy.**

Zamawiający dopuszcza składanie ofert równoważnych. Za ofertę równoważną zostanie uznana oferta, w której zaoferowane produkty, co najmniej spełniają wszystkie parametry techniczne i funkcjonalne artykułów, materiałów i urządzeń wskazanych i opisanych w SIWZ i załącznikach do niej.

IV. TERMIN WYKONANIA ZAMÓWIENIA

Zamawiający wymaga, aby dostawa i montaż przedmiotu zamówienia następowała w terminach, najpóźniej:

1) Lada barowa w stylu Biedermeier – 1 szt. – do 10 września 2018 roku
2) Kredens – bar w stylu Biedermeier – 1 szt. – do 10 września 2018 roku
3) Komoda – Kredens w stylu Biedermeier – 1 szt. – do 15 września 2018 roku
4) Witryna w stylu Biedermeier – 1 szt. – do 15 września 2018 roku
5) Fotele z zawijanymi podłokietnikami w stylu Biedermeier – 18 szt. – do 25 września 2018 roku
6) Krzesła tapicerowane w stylu Biedermeier – 42 szt. – do 25 września 2018 roku
7) Stolik w stylu Biedermeier – 3 szt. – do 25 września 2018 roku
8) Kanapa w stylu Biedermeier – 1 szt. – do 25 września 2018 roku
9) Stolik (ława) w stylu Biedermeier – 1 szt. – do 25 września 2018 roku

Przez dostawę i montaż należy rozumieć dostawę przedmiotu zamówienia do pomieszczeń Pałacu Myśliwskiego Książąt Radziwiłłów w Antoninie, ul. Pałacowa 1, 63-421 Przygodzice oraz jego montaż w zakresie zgodnym z projektem.

V. WARUNKI UDZIAŁU W POSTĘPOWANIU ORAZ OPIS SPOSOBU DOKONYWANIA OCENY SPEŁNIANIA TYCH WARUNKÓW

5.1. O udzielenie zamówienia mogą ubiegać się wykonawcy, którzy:

5.1.1 Nie podlegają wykluczeniu,

5.2. Zamawiający uzna, że Wykonawca spełnia warunki udziału w postępowaniu, jeżeli:

5.2.1 Złożył kompletne oświadczenia i dokumenty, o których mowa w punkcie 6 SIWZ,

5.2.2 Posiada wiedzę i doświadczenie wystarczające dla realizacji przedmiotu zamówienia: Dla uznania, że Wykonawca spełnia warunek posiadania wiedzy i doświadczenia wystarczających dla realizacji przedmiotu zamówienia, Zamawiający wymaga, aby Wykonawca wykazał, iż w okresie ostatnich trzech lat przed upływem terminu składania ofert, a jeżeli okres prowadzenia działalności jest krótszy – w tym okresie: **dokonał dostawy i montażu wyposażenia meblarskiego na kwotę nie niższą niż 50.000,00 zł brutto.**

5.3. Wykonawca może powierzyć wykonanie części zamówienia podwykonawcy.

5.3.1 Jeżeli Wykonawca zamierza powierzyć wykonanie części zamówienia Podwykonawcy, Zamawiający żąda wskazania przez Wykonawcę w ofercie części zamówienia, której wykonanie zamierza powierzyć Podwykonawcom i podania przez wykonawcę firm Podwykonawców. W przypadku braku takiego oświadczenia, Zamawiający uzna, iż Wykonawca będzie realizował zamówienie bez udziału Podwykonawców.

5.3.2 Powierzenie wykonania części zamówienia podwykonawcom nie zwalnia wykonawcy z odpowiedzialności za należyte wykonanie zamówienia.

5.4. W przypadku wykonawców wspólnie ubiegających się o udzielenie zamówienia, Zamawiający uzna warunki, o których mowa w punkcie 5.1.2 SIWZ za spełnione, jeżeli wykonawcy spełniają je łącznie.

VI. WYKAZ OŚWIADCZEŃ LUB DOKUMENTÓW, JAKIE MAJĄ DOSTARCZYĆ WYKONAWCY W CELU POTWIERDZENIA SPEŁNIANIA WARUNKÓW UDZIAŁU W POSTĘPOWANIU ORAZ BRAKU PODSTAW DO WYKLUCZENIA

6.1 Wykonawca zobowiązany jest dołączyć do oferty, aktualne na dzień składania ofert, oświadczenie stanowiące wstępne potwierdzenie, że Wykonawca:

6.1.1 nie podlega wykluczeniu, w zakresie wskazanym w Załączniku nr 3 do SIWZ;

6.2 Informacje zawarte w oświadczeniach, o których mowa w punktach 6.1.1 SIWZ, będą stanowić wstępne potwierdzenie, że Wykonawca nie podlega wykluczeniu oraz spełnia warunki udziału w postępowaniu. Zamawiający zastrzega, iż spełnienie tych warunków nie jest jednoznaczne z brakiem wykluczenia z innych powodów oraz spełnieniem wszystkich warunków udziału w postępowaniu.

6.3 W przypadku Wykonawców wspólnie ubiegających się o udzielenie zamówienia, oświadczenie „Dotyczące przesłanek wykluczenia z postępowania" w zakresie wskazanym w załączniku nr 3 do SIWZ składa każdy z Wykonawców z osobna.

6.4 Zamawiający żąda aby Wykonawca, który zamierza powierzyć wykonanie części zamówienia Podwykonawcom, w celu wykazania braku istnienia wobec nich podstaw wykluczenia z udziału w postępowaniu, zamieścił informacje o Podwykonawcach w oświadczeniu, o którym mowa w punkcie 6.1.1 SIWZ.

6.5 <u>Wykonawca w terminie 3 dni od dnia zamieszczenia na stronie internetowej informacji, o której mowa w art. 86 ust. 5 ustawy pzp, przekaże Zamawiającemu oświadczenie o przynależności lub braku przynależności do tej samej grupy kapitałowej, o której mowa w art. 24 ust. 1 pkt 23 ustawy pzp – według wzoru stanowiącego załącznik nr 4 do SIWZ. Wraz ze złożeniem oświadczenia, Wykonawca może przedstawić dowody, że powiązania z innym wykonawcą nie prowadzą do zakłócenia konkurencji w postępowaniu o udzielenie zamówienia.</u>

6.6.1 w przypadku wykonawców wspólnie ubiegających się o udzielenie zamówienia, oświadczenie o przynależności lub braku przynależności do tej samej grupy kapitałowej, o której mowa w art. 24 ust. 1 pkt 23 pzp, według wzoru stanowiącego załącznik nr 4 do SIWZ, składa każdy z wykonawców - na zasadach ujętych w punkcie 6.7 SIWZ.

6.6 Oświadczenia, o których mowa powyżej, dotyczące wykonawcy oraz dotyczące podwykonawców, składane są w oryginale.

6.7 Dokumenty, o których mowa w dziale 6 SIWZ, inne niż oświadczenia, o których mowa w punkcie 6.6 SIWZ, składane są w oryginale lub kopii poświadczonej za zgodność z oryginałem.

6.8 Poświadczenia za zgodność z oryginałem dokonuje odpowiednio: Wykonawca, wykonawcy wspólnie ubiegający się o udzielenie zamówienia publicznego albo Podwykonawca, w zakresie dokumentów, które każdego z nich dotyczą.

6.9 W zakresie nieuregulowanym w SIWZ, zastosowanie mają przepisy rozporządzenia Ministra Rozwoju z dnia 26 lipca 2016 r. w sprawie rodzajów dokumentów, jakich może żądać Zamawiający od Wykonawcy w postępowaniu o udzielenie zamówienia.

6.10 Dokumenty sporządzone w języku obcym muszą być złożone wraz z tłumaczeniem na język polski.

VII. INFORMACJE O SPOSOBIE POROZUMIEWANIA SIĘ ZAMAWIAJĄCEGO Z WYKONAWCAMI ORAZ PRZEKAZYWANIA OŚWIADCZEŃ LUB DOKUMENTÓW, A TAKŻE WSKAZANIE OSÓB UPRAWNIONYCH DO POROZUMIEWANIA SIĘ Z WYKONAWCAMI

7.1. Wszelkie zawiadomienia, oświadczenia, wnioski oraz informacje - z wyjątkiem oferty, umowy oraz oświadczeń i dokumentów wymienionych w dziale 6 niniejszej SIWZ, których formę regulują punkty 6.7 i 6.8 SIWZ - Zamawiający oraz Wykonawcy mogą przekazywać:

- za pośrednictwem operatora pocztowego w rozumieniu ustawy z dnia 23 listopada 2012 r. - Prawo pocztowe (Dz. U. z 2017r., poz. 1481 ze zm.), osobiście lub za pośrednictwem posłańca,

– przy użyciu środków komunikacji elektronicznej w rozumieniu ustawy z dnia 18 lipca 2002 r. o świadczeniu usług drogą elektroniczną (Dz. U. z 2017r., poz. 1219 ze zm.),

7.2. Zamawiający ustala, że w przedmiotowym postępowaniu oświadczenia, wnioski, zawiadomienia, zapytania, wyjaśnienia, informacje, zwane dalej korespondencją, Zamawiający i Wykonawcy przekazują:
- pisemnie: Centrum Kultury i Sztuki w Kaliszu, ul. Łazienna 6, 62-800 Kalisz,
- lub drogą elektroniczną: wykaz osób do kontaktu w punkcie 7.9. SIWZ

W korespondencji kierowanej do Zamawiającego Wykonawca winien posługiwać się numerem sprawy **ZP/PN/3/2018.**

7.3. Wszelkie zawiadomienia, oświadczenia, wnioski oraz informacje przekazane w formie elektronicznej wymagają, na żądanie każdej ze stron, niezwłocznego potwierdzenia faktu ich otrzymania – także w formie elektronicznej.

7.4. Wykonawca może zwrócić się do Zamawiającego o wyjaśnienie treści SIWZ.

7.5. Zamawiający udzieli wyjaśnień niezwłocznie, jednak nie później niż na 1 dzień przed upływem terminu składania ofert. Jeżeli wniosek o wyjaśnienie treści SIWZ wpłynie po upływie terminu, o którym mowa powyżej lub dotyczy udzielonych wyjaśnień, Zamawiający może udzielić wyjaśnień albo pozostawić wniosek bez rozpoznania, o czym Zamawiający poinformuje na piśmie Wykonawcę.

7.6. Przedłużenie terminu składania ofert nie wpływa na bieg terminu składania wniosku, o którym mowa w punkcie 7.5 SIWZ.

7.7. W przypadku rozbieżności pomiędzy treścią niniejszej SIWZ, a treścią udzielonych odpowiedzi, jako obowiązującą należy przyjąć treść pisma zawierającego późniejsze oświadczenie Zamawiającego.

7.8. Zamawiający nie przewiduje zwołania zebrania wykonawców.

7.9. Osobami uprawnionymi do kontaktowania się z Wykonawcami są:
- w sprawach związanych z przedmiotem zamówienia:
  Anna Kubiak, e-mail: kubiak@palacantonin.pl
- w sprawie procedury przetargowej:
  Grzegorz Stępniewski, e-mail: administracja@ckis.kalisz.pl,.

Jednocześnie Zamawiający informuje, że przepisy pzp nie pozwalają na jakikolwiek inny kontakt – zarówno z Zamawiającym jak i osobami uprawnionymi do porozumiewania się z Wykonawcami – niż wskazany w niniejszym rozdziale SIWZ. Oznacza to, że Zamawiający nie będzie reagował na inne formy kontaktowania się z nim, w szczególności na kontakt telefoniczny lub osobisty.

VIII. WYMAGANIA DOTYCZĄCE WADIUM

Zamawiający nie żąda wniesienia wadium.

IX. TERMIN ZWIĄZANIA OFERTĄ

Wykonawca jest związany ofertą przez 30 dni.
Wykonawca samodzielnie lub na wniosek Zamawiającego może przedłużyć termin związania ofertą, z tym że Zamawiający może tylko raz, co najmniej na 3 dni przed upływem terminu związania ofertą, zwrócić się do Wykonawców o wyrażenie zgody na przedłużenie tego terminu o oznaczony okres, przy czym nie może być on dłuższy niż 60 dni.
Bieg terminu związania ofertą rozpoczyna się z upływem terminu składania ofert.

X. OPIS SPOSOBU PRZYGOTOWANIA OFERT

10.1. Ofertę stanowią

10.1.1 wypełniony i podpisany **„Formularz ofertowy"** - zgodnie ze wzorem (wymagany zakres informacji) stanowiącym załącznik do SIWZ lub na nim,

10.1.2 wypełniony i podpisany **„Formularz cenowy"** – zgodnie ze wzorem (wymagany zakres informacji) stanowiącym załącznik do SIWZ lub na nim.

Wyżej wymienione dokumenty należy złożyć w oryginale.

10.2. Do oferty należy dołączyć:

10.2.1. oświadczenia i dokumenty potwierdzające spełnianie warunków udziału w postępowaniu, w zakresie i na zasadach określonych w dziale 6 SIWZ,

10.2.2. opisy, wykazy i dokumenty, o których mowa w formularzu ofertowym (załącznik nr 2 do SIWZ) wraz z formularzem cenowym (załącznik do oferty).

10.2.3. wykaz wykonanych, a w przypadku świadczeń okresowych lub ciągłych również wykonywanych głównych dostaw, w okresie ostatnich trzech lat przed upływem terminu składania ofert, a jeżeli okres prowadzenia działalności jest krótszy – w tym okresie, wraz z podaniem ich wartości, przedmiotu, dat wykonania i podmiotów, na rzecz których dostawy zostały wykonane, oraz załączeniem dowodów, czy zostały lub są wykonywane należycie, sporządzony na podstawie wzoru stanowiącego załącznik nr 5 do niniejszej SIWZ,

10.3. Oferta musi być sporządzona w języku polskim, pismem czytelnym.

10.4. Oferta i wszystkie załączniki wymagają podpisu osób uprawnionych do reprezentowania wykonawcy na zewnątrz i zaciągania zobowiązań w wysokości odpowiadającej cenie oferty.

10.5. W przypadku podpisania oferty oraz poświadczenia za zgodność z oryginałem kopii dokumentów przez osobę niewymienioną w dokumencie rejestracyjnym (ewidencyjnym) wykonawcy, należy do oferty dołączyć stosowne pełnomocnictwo w oryginale lub kopii potwierdzonej notarialnie.

10.6. W przypadku wykonawców wspólnie ubiegających się o udzielenie zamówienia, do oferty należy dołączyć dokument ustanawiający pełnomocnika do reprezentowania ich w postępowaniu o udzielenie zamówienia albo reprezentowania w postępowaniu i zawarcia umowy w sprawie zamówienia publicznego.

10.7. Wszystkie wymagane dokumenty muszą być złożone w oryginale lub kopii poświadczonej za zgodność z oryginałem. Każda strona dokumentu złożonego w formie kopii musi być opatrzona klauzulą „za zgodność z oryginałem" i podpisana przez wykonawcę lub jego upełnomocnionego przedstawiciela. Taką samą formę muszą posiadać dokumenty składane w trybie art. 26 ust. 3 pzp.

10.8. Dokumenty sporządzone w języku obcym muszą być złożone wraz z tłumaczeniem na język polski.

10.9. Zamawiający może żądać przedstawienia oryginału lub notarialnie poświadczonej kopii dokumentu, gdy złożona przez wykonawcę kopia dokumentu będzie nieczytelna lub będzie budzić wątpliwości co do jej prawdziwości.

10.10. Treść oferty musi odpowiadać treści specyfikacji istotnych warunków zamówienia.

10.11. Wykonawca może złożyć tylko jedną ofertę, zawierającą jedną jednoznacznie opisaną propozycję. Złożenie większej ilości ofert lub złożenie oferty zawierającej propozycje alternatywne spowoduje odrzucenie wszystkich ofert złożonych przez wykonawcę.

10.12. Zaleca się aby każda zapisana strona oferty i załączników była ponumerowana kolejnymi numerami, a w formularzu ofertowym winna być umieszczona informacja z ilu kolejno ponumerowanych stron składa się oferta wraz z załącznikami.

10.13. Kartki oferty i załączników winny być trwale ze sobą połączone (np. zbindowane, zszyte), z zastrzeżeniem sytuacji opisanej w punkcie 10.15.

10.14. Wszelkie zmiany w ofercie (poprawki, przekreślenia, dopiski) muszą być podpisane lub parafowane własnoręcznie przez osobę podpisującą ofertę.

10.15. Informacje składane w trakcie postępowania, stanowiące tajemnicę przedsiębiorstwa w rozumieniu przepisów o zwalczaniu nieuczciwej konkurencji, co do których Wykonawca zastrzega, że nie mogą być udostępniane innym uczestnikom postępowania, muszą być oznaczone klauzulą „dokument stanowi tajemnicę przedsiębiorstwa w rozumieniu art. 11 ust. 4 ustawy z dnia 16 kwietnia 1993 r. o zwalczaniu nieuczciwej konkurencji (Dz. U. z 2003 r. Nr 153 poz. 1503 ze zm.)". Informacje te winny być umieszczone w osobnej wewnętrznej kopercie, odrębnie od pozostałych informacji zawartych w ofercie. Strony należy ponumerować w taki sposób, aby umożliwić ich dopasowanie do pozostałej części oferty (należy zachować ciągłość numeracji stron oferty). Wykonawca nie może zastrzec informacji, o których mowa w art. 86 ust. 4 pzp.

<u>Uwaga:</u> Ponieważ, zgodnie z wyrażoną w art. 8 ust. 1 pzp zasadą, postępowanie o udzielenie

zamówienia publicznego jest jawne, Zamawiający, na podstawie art. 8 ust. 3 pzp, żąda dołączenia do oferty uzasadnienia wyjątkowego charakteru zastrzeganych informacji oraz wyszczególnienia działań jakie zostały podjęte w celu zachowania ich poufności.

10.16. Zastrzeżenie informacji, które nie stanowią tajemnicy przedsiębiorstwa w rozumieniu ustawy o zwalczaniu nieuczciwej konkurencji będzie traktowane jako bezskuteczne i skutkować będzie, zgodnie z uchwałą SN z 20 października 2005 r. (sygn. III CZP 74/05) ich odtajnieniem.

10.17. Zamawiający informuje, że w przypadku kiedy Wykonawca otrzyma od niego wezwanie w trybie art. 90 pzp, a złożone przez niego wyjaśnienia lub dowody stanowić będą tajemnicę przedsiębiorstwa w rozumieniu ustawy o zwalczaniu nieuczciwej konkurencji, wykonawcy będzie przysługiwało prawo zastrzeżenia ich jako tajemnica przedsiębiorstwa. Przedmiotowe zastrzeżenie Zamawiający uzna za skuteczne wyłącznie w sytuacji kiedy Wykonawca oprócz samego zastrzeżenia, jednocześnie wykaże, iż dane informacje stanowią tajemnice przedsiębiorstwa. Postanowienie zawarte w punkcie 10.16 stosuje się odpowiednio.

10.18. Ofertę należy umieścić w jednej zapieczętowanej lub w inny trwały sposób zabezpieczonej kopercie oznaczonej w następujący sposób:

NAZWA I ADRES WYKONAWCY
NR TELEFONU

CENTRUM KULTURY
I SZTUKI W KALISZU
UL. ŁAZIENNA 6
62-800 KALISZ

OFERTA W POSTĘPOWANIU PRZETARGOWYM:

„DOSTAWA I MONTAŻ WYPOSAŻENIA MEBLARSKIEGO DO REMONTOWANEGO PAŁACU MYŚLIWSKIEGO KSIĄŻĄT RADZIWIŁŁÓW W ANTONINIE"

ZNAK SPRAWY: ZP/PN/3/2018

NIE OTWIERAĆ PRZED TERMINEM OTWARCIA OFERT

Uwaga: Na kopercie należy podać dokładną nazwę i adres wykonawcy aby umożliwić ewentualną zmianę, wycofanie bądź zwrot oferty w przypadku złożenia jej po terminie.

10.19. Przed upływem terminu do składania ofert Wykonawca może zmienić lub wycofać ofertę.

10.19.1. Powiadomienie o wprowadzeniu zmian musi być złożone według tych samych zasad, jak składana oferta tj. w kopercie odpowiednio oznakowanej napisem „ZMIANA oferty" Koperty tak oznaczone zostaną otwarte przy otwieraniu oferty wykonawcy, który wprowadził zmiany i po stwierdzeniu poprawności procedury dokonywania zmian, zostaną dołączone do oferty.

10.19.2. Powiadomienie o wycofaniu oferty musi być złożone według tych samych zasad, jak składana oferta tj. w kopercie odpowiednio oznakowanej napisem „WYCOFANIE oferty". Koperty oznakowane w ten sposób będą otwierane w pierwszej kolejności po potwierdzeniu poprawności postępowania wykonawcy oraz zgodności ze złożonymi ofertami. Koperty ofert wycofywanych nie będą otwierane.

10.20. Wszelkie koszty związane z przygotowaniem i złożeniem oferty, niezależnie od wyniku postępowania, ponosi Wykonawca.

10.21. Oferta musi uwzględniać ewentualne wyjaśnienia treści specyfikacji istotnych warunków zamówienia, o których mowa w art. 38 ust. 1 pzp oraz ewentualne zmiany treści

specyfikacji istotnych warunków zamówienia, o których mowa w art. 38 ust. 4 pzp.

10.22. Oferta, której treść nie będzie odpowiadać treści SIWZ, z zastrzeżeniem art. 87 ust. 2 pkt 3 pzp, zostanie odrzucona (art. 89 ust. 1 pkt 2 pzp). Wszelkie niejasności i wątpliwości dotyczące treści zapisów w SIWZ należy zatem wyjaśnić z Zamawiającym przed upływem terminu składania ofert w trybie przewidzianym w punktach 7.4 i 7.5 SIWZ. Przepisy pzp nie przewidują negocjacji warunków udzielenia zamówienia, w tym zapisów umowy, po terminie składania ofert.

10.23. Oferty można składać osobiście lub przesłać pocztą na adres Zamawiającego. W takim przypadku za termin złożenia ofert uznaje się datę i godzinę potwierdzenia odbioru przesyłki przez Zamawiającego. Na wniosek Wykonawcy Zamawiający wydaje poświadczenie złożenia oferty z określeniem daty i godziny złożenia oraz numerem identyfikacyjnym oferty zgodnym z rejestrem.

10.24. Konsekwencje niewłaściwego opakowania oferty, złożenia jej w niewłaściwym miejscu lub nie dostarczenie jej do miejsca składania ofert w wyznaczonym terminie obciążają Wykonawcę.

10.25. Wykonawca nie może wycofać oferty i wprowadzić jakichkolwiek zmian w treści oferty po upływie terminu składania ofert.

10.26. Zamawiający może najpierw dokonać oceny ofert, a następnie zbadać, czy Wykonawca, którego oferta została oceniona jako najkorzystniejsza, nie podlega wykluczeniu oraz spełnia warunki udziału w postępowaniu, zgodnie z art. 24aa ustawy Pzp. Jeżeli Wykonawca, o którym mowa wyżej, uchyla się od zawarcia umowy, Zamawiający może zbadać, czy nie podlega wykluczeniu oraz czy spełnia warunki udziału w postępowaniu Wykonawca, który złożył ofertę najwyżej ocenioną spośród pozostałych ofert.

XI. MIEJSCE ORAZ TERMIN SKŁADANIA I OTWARCIA OFERT

11.1. Oferty należy składać w Sekretariacie Centrum Kultury i Sztuki w Kaliszu, ul. Łazienna 6, 62-800 Kalisz, nie później niż do dnia **30 lipca 2018 roku do godziny 13.00**

11.2. Oferty złożone po tym terminie zostaną zwrócone Wykonawcom bez rozpatrywania.

11.3. Decydujące znaczenie dla oceny zachowania terminu składania ofert ma data i godzina wpływu oferty do Zamawiającego, a nie data jej wysłania przesyłką pocztową czy kurierską. Oferty przesłane pocztą lub kurierem zostaną zakwalifikowane do postępowania pod warunkiem, że ich dostarczenie do siedziby Zamawiającego nastąpi nie później niż do dnia **30 lipca 2018 roku do godziny 13.00**

11.4. Oferta złożona po wyznaczonym terminie zostanie zwrócona wykonawcy niezwłocznie, na podstawie art. 84 ust. 2 pzp.

11.5. Otwarcie ofert nastąpi ***dnia 30 lipca 2018 roku* o godzinie 13.15** w siedzibie Zamawiającego – Centrum Kultury i Sztuki w Kaliszu, ul. Łazienna 6, 62-800 Kalisz w pokoju nr 24 (sala konferencyjna).

11.6. Podczas otwarcia ofert zamawiający odczyta informacje, o których mowa w art. 86 ust. 4 ustawy pzp.

11.7. Podczas otwarcia ofert Zamawiający poda:
- kwoty, jaką zamierza przeznaczyć na sfinansowanie zamówienia;
- firmy oraz adresów wykonawców, którzy złożyli oferty w terminie;
- informacje dotyczącą ceny podanej przez wykonawców.

Informacje podane na otwarciu ofert zostaną odnotowane w protokole postępowania oraz zgodnie z art. 86 ust. 5 ustawy Pzp. zamieszczone na stronie internetowej Zamawiającego https://www.e-bip.org.pl/ckis/ w zakładce Ogłoszenia i przetargi.

XII. OPIS SPOSOBU OBLICZENIA CENY

12.1. Wykonawca zobowiązany jest do podania w „Formularzu Cenowym" – cen i wyliczenia wartości zgodnie ze wskazówkami zawartymi w pierwszym wierszu tabeli i pod tabelą oraz poniżej.

12.2. Cenę ofertową wyliczyć należy w sposób następujący: w tabeli w *„Formularzu Cenowym"* należy podać oferowaną przez Wykonawcę ***cenę jednostkową netto*** dla każdej pozycji, a

następnie dokonać wyliczenia ***wartości netto*** dla każdej pozycji zgodnie ze wskazówkami zawartymi w pierwszym wierszu tabeli (tj. przemnożyć ilość zamawianych artykułów przez cenę jednostkową netto). Do wyliczonych wartości netto dla każdej pozycji należy dodać kwotę podatku VAT wynikającą ze odpowiedniej stawki podatku VAT wskazanej w tabeli dla każdej pozycji, aby otrzymać ***wartość brutto***. Wartość tą należy przenieść i wpisać do *„Formularza Ofertowego"*, będzie ona podlegać ocenie w kryterium ceny. W przypadku rozbieżności za właściwą uzna się prawidłowo wyliczoną wartość zawartą w Formularzu Cenowym.

12.3. Ceny należy podać w PLN, z dokładnością jedynie do dwóch miejsc po przecinku (co do grosza zgodnie z polskim systemem płatniczym), dokonując ewentualnych zaokrągleń według zasady matematycznej, iż końcówki poniżej 0,5 grosza pomija się, a końcówkę 0,5 grosza i powyżej 0,5 grosza zaokrągla się do 1 grosza.

12.4. Przy poprawianiu omyłek, o których mowa w art. 87 ust. 2 ustawy Zamawiający będzie kierował się zasadami zawartymi w tym artykule, a w szczególności uzna, że w przypadku omyłek rachunkowych prawidłowo Wykonawca podał cenę jednostkową netto i ewentualne omyłki Zamawiający poprawi według opisu obliczenia ceny zawartych w „Formularzu Cenowym" i powyżej.

12.5. W przypadku, gdy Wykonawca uważa, że w przypadku konkretnego artykułu powinna mieć zastosowanie inna stawka podatku VAT niż wskazana w tabeli w „Formularzu Cenowym" należy poinformować o tym Zamawiającego niezwłocznie, najpóźniej przed upływem terminu składania ofert.

12.6. W cenach jednostkowych netto zawierają się wszelkie koszty i obciążenia (czynności Wykonawcy związanie z przygotowaniem dostaw, transportem, rozładunkiem we wskazanym miejscu, montażem wyposażenia, itp.) związane z dostawami do pomieszczeń Pałacu Myśliwskiego Książąt Radziwiłłów w Antoninie, ul. Pałacowa 1, 63-421 Przygodzice, oprócz podatku VAT.

XIII. OPIS KRYTERIÓW, KTÓRYMI ZAMAWIAJĄCY BĘDZIE SIĘ KIEROWAŁ PRZY WYBORZE OFERTY, WRAZ Z PODANIEM ZNACZENIA TYCH KRYTERIÓW

13.1. Zamawiający przy wyborze najkorzystniejszej oferty będzie się kierował następującymi kryteriami oceny ofert i ich znaczeniem (wagami):
1) Cena – waga 80 pkt.,
2) Okres gwarancji i rozszerzonej rękojmi za wady – 20 pkt.

13.2. Zamawiający dokona oceny ofert w oparciu o wyżej wymienione kryteria i przyznaną w toku oceny punktację tj. końcowa liczba punktów przyznanych każdej z ocenianych ofert obliczona zostanie według wzoru:

$$\mathbf{Lp = C + G}$$

gdzie:
Lp –łączna liczba punktów przyznana ofercie,
C – liczba punktów przyznana ofercie w oparciu o kryterium „Cena",
G – liczba punktów przyznana ofercie w oparciu o kryterium „Okres gwarancji i rozszerzonej rękojmi za wady"

Sposób oceny ofert w poszczególnych kryteriach:

1) Kryterium **„Cena"**

W powyższym kryterium oceniana będzie łączna wartość oferty brutto podana przez Wykonawcę w „Formularzu oferty". Maksymalną ilość punktów tj. 80 otrzyma Wykonawca, który zaproponuje najniższą łączna wartość oferty brutto. Ilość punktów w tym kryterium wyliczona będzie zgodnie z poniższym wzorem, z dokładnością do

dwóch miejsc po przecinku, według zasady matematycznej, iż wartości 1-4 zaokrągla się w dół, 5-9 zaokrągla się w górę:

C = Cn/Co x 80 pkt.
gdzie:
C – ilość punktów uzyskanych w kryterium „Cena",
Cn – cena brutto najtańszej oferty,
Co – cena brutto ocenianej oferty.

2) Kryterium **„Okres gwarancji i rozszerzonej rękojmi za wady"**

W powyższym kryterium oceniany będzie okres gwarancji oraz rozszerzonej rękojmi za wady podany przez Wykonawcę w „Formularzu oferty". Ofercie zostaną przyznane punkty w zależności od długości podanego przez Wykonawcę okresu gwarancji oraz rozszerzonej rękojmi za wady (w pełnych miesiącach) według następujących zasad:

a) okres gwarancji oraz rozszerzonej rękojmi za wady 36 miesięcy – 10 pkt.,
b) okres gwarancji oraz rozszerzonej rękojmi za wady 48 i więcej miesięcy – 20 pkt.,

Punkty zostaną przyznane tylko wtedy gdy Wykonawca w sposób jednoznaczny wskaże w „Formularzu oferty" jeden z wyżej wymienionych okresów, w innym przypadku oferta otrzyma zero punktów w tym kryterium. Pozostawienie pustego miejsca w „Formularzu oferty" uważa się za zaoferowanie 24 miesięcznego okresu gwarancji oraz rozszerzonej rękojmi za wady i brakiem punktów w powyższym kryterium.*

** w przypadku, gdy Wykonawca zaoferuje okres gwarancji oraz rozszerzonej rękojmi za wady krótszy niż 24 miesiące (2 lata) oferta zostanie odrzucona.*

13.3. Oferty zostaną sklasyfikowane zgodnie z uzyskaną łączną ilością punktów w przyjętych kryteriach oceny ofert, a oferta która otrzyma największą, łączną ilość punktów zostanie uznana za najkorzystniejszą, o ile nie będzie podlegać odrzuceniu. Pozostałe oferty zostaną sklasyfikowane zgodnie z uzyskaną łączną ilością punktów.

XIV. INFORMACJE O FORMALNOŚCIACH, JAKIE POWINNY ZOSTAĆ DOPEŁNIONE PO WYBORZE OFERTY W CELU ZAWARCIA UMOWY W SPRAWIE ZAMÓWIENIA PUBLICZNEGO

14.1. O wyborze najkorzystniejszej oferty, w zakresie ujętym w art. 92 ust. 1 pzp, Zamawiający zawiadomi niezwłocznie wykonawców, którzy ubiegali się o udzielenie zamówienia.

14.2. Osoby reprezentujące wykonawcę przy podpisywaniu umowy powinny posiadać ze sobą dokumenty potwierdzające ich umocowanie do podpisania umowy, o ile umocowanie to nie będzie wynikać z dokumentów załączonych do oferty.

14.3. Jeżeli oferta najkorzystniejsza będzie ofertą wykonawców wspólnie ubiegających się o udzielenie zamówienia, Zamawiający zażąda przed zawarciem umowy przedstawienia umowy regulującej współpracę tych wykonawców. Umowa taka winna określać strony umowy, cel działania, sposób współdziałania, zakres przewidzianych do wykonania każdemu z nich, solidarną odpowiedzialność za wykonanie zamówienia, oznaczenie czasu trwania konsorcjum (obejmującego okres realizacji przedmiotu zamówienia, gwarancji i rękojmi), wykluczenie możliwości wypowiedzenia umowy konsorcjum przez któregokolwiek z jego członków do czasu wykonania zamówienia.

14.4. Zawarcie umowy nastąpi według wzoru Zamawiającego.

14.5. Postanowienia ustalone we wzorze umowy nie podlegają negocjacjom.

14.6. W przypadku, gdy Wykonawca, którego oferta została wybrana jako najkorzystniejsza, uchyla się od zawarcia umowy, Zamawiający będzie mógł wybrać ofertę najkorzystniejszą spośród pozostałych ofert, bez przeprowadzenia ich

ponownego badania i oceny chyba, że zachodzą przesłanki, o których mowa w art. 93 ust. 1 pzp.

XV. WYMAGANIA DOTYCZĄCE ZABEZPIECZENIA NALEŻYTEGO WYKONANIA UMOWY

Zamawiający nie wymaga wniesienia zabezpieczenia należytego wykonania umowy

XVI. WZÓR UMOWY, JEŻELI ZAMAWIAJĄCY WYMAGA OD WYKONAWCY, ABY ZAWARŁ Z NIM UMOWĘ W SPRAWIE ZAMÓWIENIA PUBLICZNEGO NA TAKICH WARUNKACH

Z Wykonawcą, który został wybrany Zamawiający zawrze umowę, której wzór stanowi *Załącznik nr 6* do SIWZ.

XVII. ZMIANY UMOWY I WARUNKI ICH WPROWADZENIA

Zgodnie z zapisami umowy, stanowiącej *Załącznik nr 6* do SIWZ.

XVIII. POUCZENIE O ŚRODKACH OCHRONY PRAWNEJ PRZYSŁUGUJĄCYCH WYKONAWCY W TOKU POSTĘPOWANIA O UDZIELENIE ZAMÓWIENIA

18.1 Środki ochrony prawnej przysługują wykonawcy, a także innemu podmiotowi, jeżeli ma lub miał interes w uzyskaniu niniejszego zamówienia oraz poniósł lub może ponieść szkodę w wyniku naruszenia przez Zamawiającego przepisów pzp. Szczegółowe regulacje dotyczące ochrony prawnej w postępowaniu zawiera dział VI pzp.

18.2 Środki ochrony prawnej wobec ogłoszenia o zamówieniu oraz specyfikacji istotnych warunków zamówienia przysługują również organizacjom wpisanym na listę, o której mowa w art. 154 pkt 5 pzp.

18.3 W niniejszym postępowaniu, wobec czynności:
- określenia warunków udziału w postępowaniu,
- wykluczenia odwołującego z postępowania o udzielenie zamówienia,
- odrzucenia oferty odwołującego,
- opisu przedmiotu zamówienia,
- wyboru najkorzystniejszej oferty,

przysługuje odwołanie.

18.4 Odwołanie powinno wskazywać czynność lub zaniechanie czynności Zamawiającego, której zarzuca się niezgodność z przepisami ustawy, zawierać zwięzłe przedstawienie zarzutów, określać żądanie oraz wskazywać okoliczności faktyczne i prawne uzasadniające wniesienie odwołania.

18.5 Odwołanie wnosi się do Prezesa Krajowej Izby Odwoławczej (02-676 Warszawa, ul. Postępu 17A), w formie pisemnej w postaci papierowej albo w postaci elektronicznej, opatrzone odpowiednio własnoręcznym podpisem albo kwalifikowanym podpisem elektronicznym.

18.6 Odwołujący przesyła kopię odwołania Zamawiającemu przed upływem terminu do wniesienia odwołania w taki sposób, aby mógł on zapoznać się z jego treścią przed upływem tego terminu. Domniemywa się, iż Zamawiający mógł zapoznać się z treścią odwołania przed upływem terminu do jego wniesienia, jeżeli przesłanie jego kopii nastąpiło przed upływem terminu do jego wniesienia przy użyciu środków komunikacji elektronicznej.

18.7 Wykonawca może w terminie przewidzianym do wniesienia odwołania poinformować Zamawiającego o niezgodnej z przepisami pzp czynności podjętej przez niego lub zaniechaniu czynności, do której jest on zobowiązany na podstawie pzp, innej niż wymienione w punkcie 18.3 SIWZ.

18.8 Odwołanie wobec czynności wykluczenia odwołującego z postępowania o udzielenie

zamówienia bądź odrzucenia oferty odwołującego (pkt 18.3 ppkt 2 i 3 SIWZ) wnosi się w terminie 5 dni od dnia przesłania informacji o czynności Zamawiającego stanowiącej podstawę jego wniesienia – jeżeli została przesłana w sposób określony w art. 180 ust. 5 zdanie drugie, albo w terminie 10 dni – jeżeli została przesłana w inny sposób.

18.9 Odwołanie określenia warunków udziału w postępowaniu (pkt 18.3 ppkt 1 SIWZ) wnosi się w terminie 5 dni od dnia zamieszczenia ogłoszenia o zamówieniu w Biuletynie Zamówień Publicznych lub specyfikacji istotnych warunków zamówienia na stronie internetowej.

XIX. OFERTY CZĘŚCIOWE

Zamawiający nie dopuszcza składania ofert częściowych.

XX. UMOWA RAMOWA

Zamawiający nie przewiduje zawarcia umowy ramowej.

XXI. INFORMACJE DOTYCZĄCE WALUT OBCYCH

Rozliczenia między Zamawiającym, a Wykonawcą mogą być prowadzone wyłącznie w walucie polskiej (PLN). Cena zaproponowana w formularzu ofertowym *(załącznik nr 2)* ma zostać wyrażona w walucie polskiej. Zamawiający nie przewiduje prowadzenia rozliczeń w walutach obcych.

XXII. AUKCJA ELEKTRONICZNA

Zamawiający nie przewiduje przeprowadzenia aukcji elektronicznej w niniejszym postępowaniu o udzielenie zamówienia publicznego.

XXIII. OCHRONA DANYCH OSOBOWYCH

23.1 Administratorem danych osobowych jest Dyrektor Centrum Kultury i Sztuki w Kaliszu, ul. Łazienna 6, 62-800 Kalisz

23.2 Inspektorem danych osobowych jest Pan Łukasz Myszko, e-mail: l.myszko@ckis.kalisz.pl

23.3 Dane osobowe przetwarzane będą na podstawie art. 6 ust. 1 lit c) RODO w celu związanym z niniejszym postępowaniem o udzielenie zamówienia publicznego.

23.4 Odbiorcami danych osobowych będą osoby lub podmioty, którym zostanie udostępniona dokumentacja w oparciu o:
1) art. 8 ustawy Pzp,
2) art. 96 ust. 3 ustawy Pzp,
3) art. 139 ust. 3 ustawy Pzp,
4) przepisy ustawy o dostępie do informacji publicznej,
5) przepisy właściwe dla instytucji kontrolnych wobec Zamawiającego w szczególności: Krajowej Izby Odwoławczej, Sądów powszechnych, Prokuratury, Policji, Najwyższej Izby Kontroli, Centralnego Biura Antykorupcyjnego, organów kontrolnych instytucji finansującej lub współfinansującej projekt objęty zamówieniem publicznym, Regionalnej Izby Obrachunkowej.

23.5 Dane osobowe będą przechowywane przez okres obowiązywania umowy, a następnie przez 5 lat, albo 15 lat w przypadku zamówień współfinansowanych ze środków UE, począwszy od 1 stycznia roku kalendarzowego następującego po zakończeniu okresu obowiązywania umowy. Dane zawarte w umowie dotyczącej zamówienia publicznego (wraz z załącznikami do umowy) będą przechowywane przez okres 10 lat. Okresy te dotyczą również Wykonawców, którzy złożyli oferty i nie zostały one uznane, jako najkorzystniejsze (nie zawarto z tymi Wykonawcami umowy).

23.6 Obowiązek podania danych osobowych jest wymogiem ustawowym określonym w przepisach ustawy Pzp, związanym z udziałem w postępowaniu o udzielenie zamówienia publicznego- konsekwencje niepodania określonych danych wynikają z ustawy Pzp.

23.7 W odniesieniu do pozyskanych danych osobowych decyzje nie będą podejmowane w sposób zautomatyzowany, stosownie do art. 22 RODO.

23.8 Posiada Pan/Pani:

1) na podstawie art. 15 RODO prawo dostępu do danych osobowych Pana/Pani dotyczących,
2) na podstawie art. 16 RODO prawo do sprostowania Pani/Pana danych osobowych (skorzystanie z prawa do sprostowania danych osobowych nie może skutkować zmianą wyniku postępowania o udzielenie zamówienia publicznego ani zmianą postanowień umowy w zakresie niezgodnym z ustawą Pzp oraz nie może naruszać integralności protokołu oraz jego załączników),
3) na podstawie art. 18 RODO prawo do żądania od administratora ograniczenia przetwarzania danych osobowych z zastrzeżeniem przypadków, o których mowa w art. 18 ust. 2 RODO (prawo do ograniczenia przetwarzania nie ma zastosowania w odniesieniu do przechowywania, w celu zapewnienia korzystania ze środków ochrony prawnej lub w celu ochrony praw innej osoby fizycznej lub prawnej, lub z uwagi na ważne względy interesu publicznego Unii Europejskiej lub państwa członkowskiego),
4) prawo do wniesienia skargi do Prezesa Urzędu Ochrony Danych Osobowych, gdy uzna Pani/Pan, że przetwarzanie danych osobowych Pani/Pana dotyczących narusza przepisy RODO.

23.9 Nie przysługuje Pani/Panu:

1) w związku z art. 17 ust. 3 lit. b, d lub e RODO prawo do usunięcia danych osobowych,
2) prawo do przenoszenia danych osobowych, o którym mowa w art. 20 RODO,
3) na podstawie art. 21 RODO prawo sprzeciwu, wobec przetwarzania danych osobowych, gdyż podstawą prawną przetwarzania Pani/Pana danych osobowych jest art. 6 ust. 1 lit. c RODO.

<u>Załączniki do Specyfikacji istotnych warunków zamówienia:</u>

Nr 1 – Szczegółowy opis przedmiotu zamówienia,
Nr 2 – formularz ofertowy – do wypełnienia i złożenia wraz z ofertą,
Nr 3 – Oświadczenie dotyczące przesłanek wykluczenia z postępowania,
Nr 4 – Oświadczenie o przynależności lub braku przynależności do tej samej grupy kapitałowej
Nr 5 – wykaz dostaw
Nr 6 – wzór umowy wraz z załącznikami
Nr 7 – Formularz cenowy – do wypełnienia i złożenia wraz z ofertą

Załącznik nr 1 do SIWZ

OPIS PRZEDMIOTU ZAMÓWIENIA

załączniki nr 1a SIWZ

Opis wyposażenia meblarskiego

Lp	Nazwa asortymentu	J.m.	Ilość	Opis
1.	Fotele z zawijanymi podłokietnikami w stylu Biedermeier	szt.	18	Mebel wykonany z litego drewna czereśniowego pokryty wysokiej jakości lakierem w połysku. Siedzisko i oparcie tapicerowane. Tapicerowanie miękkie, dwuwarstwowe, stałe obramione tasiemką. Materiał obiciowy w pasy. Wymiary fotela: wysokość: 95 cm, szerokość: 60 cm (siedzisko: 50 cm), wysokość siedziska: 50 cm Tapicerowane oparcie (zarówno od przodu, jak i z tyłu), wykończona tasiemką. Wymagania dla tkaniny obiciowej: tkanina zielona w pasy, gramatura min. 270 g, cykle ścieralności min. 22 000 np. Babilon Green, Aleksandria Green
2.	Krzesła tapicerowane w stylu Biedermeier	szt.	42	Mebel wykonany z litego drewna czereśniowego pokryty wysokiej jakości lakierem w połysku. Siedzisko i oparcie tapicerowane. Tapicerowanie miękkie, dwuwarstwowe, stałe obramione tasiemką. Materiał obiciowy w pasy. Wymiary krzesła: wysokość: 95 cm, szerokość: 50 cm, głębokość siedziska : 48cm, wysokość siedziska: 50 cm Tapicerowane oparcie (zarówno od przodu, jak i z tyłu), wykończona tasiemką. Wymagania dla tkaniny obiciowej: tkanina zielona w pasy, gramatura min. 270 g, cykle ścieralności min. 22 000 np. Babilon Green, Aleksandria Green
3.	Komoda – Kredens w stylu Biedermeier	szt.	1	Klasyczna komoda – kredens 3-drzwiowy w stylu Biedermeier. Wszystkie szuflady i drzwi zamykane na klucz. Ozdobne toczone kolumny lakierowane na kolor czarny. Wykonany z drewna, liściastego (olcha lub brzoza) pokryty fornirem z drewna czereśniowego, lakierowanym na połysk. Kluczyny stylizowane w formie tarczy w kolorze czarnym. wym.: 1950 x 500 mm, h = 850 mm.
4.	Witryna w stylu Biedermeier	szt.	1	Witryna z drewna litego, liściastego (olcha lub brzoza), pokryta fornirem z drewna czereśniowego, lakierowanym na połysk, o wym. 1050 x 440 mm, h=1800 mm. Drzwi i boki przeszklone, po bokach toczone kolumienki w kolorze czarnym, zwieńczenie w formie trójkątnej. 4 półki. Kluczyny stylizowane w formie tarczy w kolorze czarnym.
5.	Stolik w stylu Biedermeier	szt.	3	Stoliki owalne Ø 600 mm o wysokości blatu 700 mm z drewna litego, liściastego (olcha lub brzoza), pokrytego fornirem z drewna czereśniowego, lakierowanym na połysk. UWAGA! Zastosować lakier odporny na zadrapania i odparzenia.
6.	Kanapa w stylu Biedermeier	szt.	1	Kanapa wykonana w drewnie i fornirze z drewna czereśniowego. Wymiary kanapy: wysokość: 90 cm, wysokość oparć: 72 cm, wysokość siedziska: 48 cm, szerokość: 146 cm (siedzisko 100 cm), głębokość: 64 cm (siedzisko 50 cm) Obicie jak na fotelach. Wymagania dla tkaniny obiciowej: tkanina zielona w pasy, gramatura min. 270 g, cykle ścieralności min. 22 000 np. Babilon Green, Aleksandria Green
7.	Stolik (ława) w stylu Biedermeier	szt.	1	Mebel wykonany z drewna czereśniowego, częściowo okleinowany. Na blacie intarsja w postaci trzykolorowej żyłki. Wymiary: 600 x 1100 x 700 mm Mebel wykończony lakierem na wysoki połysk. UWAGA! Zastosować lakier odporny na zadrapania i odparzenia.
8.	Lada barowa w stylu Biedermeier	szt.	1	mebel z drewna litego, liściastego (olcha lub brzoza), pokryty fornirem z drewna czereśniowego, wykończony lakierem na wysoki połysk, z elementami wewnętrznymi szuflady, ścianki wewnętrzne, półki i drzwiczki szafek ze sklejki. Wymiary lady barowej: wysokość 1200 mm, szer. 4282 mm, gł. 824 mm,
9.	Kredens – bar w stylu Biedermeier	szt.	1	Mebel z drewna litego, liściastego (olcha lub brzoza) pokryty fornirem z drewna czereśniowego, z elementami wewnętrznymi szuflady, ścianki wewnętrzne, półki ze sklejki, składający się z komody o wym. 2270 x 800 x 750 mm i nadstawy o wym. 2178 x 1850 x 445 mm.

„Projekt wystroju wnętrz – Dobór elementów wyposażenia meblarskiego dla Pałacu Myśliwskiego w Antoninie – część III Sala Kominkowa" – w wersji elektronicznej.

etap:

Projekt wystroju wnętrz

tytuł:

Dobór elementów wyposażenia meblarskiego dla Pałacu Myśliwskiego w Antoninie – część III Sala Kominkowa

Obiekt:

Pałac Myśliwski w Antoninie

Inwestor:

Centrum Kultury i Sztuki w Kaliszu

Jednostka projektowa:

Autorska Pracownia arch. Macieja Małachowicza
ul. Parafialna 16, 52-233 Wrocław
tel. 071 345 26 54

specjalność:
architektoniczna
do projektowania
bez ograniczeń

autor: dr inż. arch.Anna Małachowicz
nr upr. 54/DSOKK/2011

data opracowania:
maj - czerwiec 2018
podpis:

Wrocław maj - czerwiec 2018

1. Spis zawartości opracowania:

I Strona tytułowa 1
1. Spis zawartości opracowania: 2
2. Spis zawartości części rysunkowej projektu 2

II Część opisowa – architektura 1
1. Przedmiot opracowania 1
2. Podstawa opracowania 1
3. Projekt baru (rys. 1-5) 1
   3.1. Lada barowa 1
   3.2. Bar – kredens 2
4. Wyposażenie meblowe: 4
   4.1. Krzesła i fotele 4
   4.2. Witryny i komody 1
   4.3. Stoły 2
   4.4. Kanapa 3

2. Spis zawartości części rysunkowej projektu

Część rysunkowa projektu – zestawienie rysunków:

rys. 1 Rzut baru do Sali Kominkowej

rys. 2 Widok baru do Sali Kominkowej

rys. 3 Przekroje baru do Sali Kominkowej

rys. 4 Lada baru do Sali Kominkowej

rys. 5 Przekroje lady w Sali Kominkowej

II Część opisowa – architektura

1. Przedmiot opracowania

Przedmiotem opracowania jest projekt aranżacji wnętrz w zakresie

1. Projekt wyposażenia Sali Kominkowej obejmujący:

- indywidualny Bar

- dobór krzeseł

- dobór witryn i komód

2. Podstawa opracowania

- wizja lokalna, wykonana dokumentacja fotograficzna, pomiary obiektu,

- umowa pomiędzy Centrum Kultury i Sztuki w Kaliszu a Autorską Pracownią

arch. Macieja Małachowicza

- ustalenia z Inwestorem

3. Projekt baru (rys. 1-5)

Projekt przewiduje budowę baru – kredensu oraz lady od strony sali

Uwaga: elementy profilowane baru zaprojektowano jako indywidualne, w oparciu o analizę dokumentacji zabytkowych mebli. Zmiana zaprojektowanych profili (wzory własne producenta, gotowe listwy) wymaga bezwzględnie zgody autora opracowania. Dopuszcza się zmianę wymiarów elementów baru i lady w zakresie 0-5 mm. Lada barowa zostanie ustawiona pomiędzy istniejącymi kolumnami sali. Odległość pomiędzy kredensem a ladą barowa nie może być mniejsza niż 100 cm (w projekcie przewidziano 105-107 cm). Wszystkie nazwy producenckie zostały użyte jako przykładowe. Dopuszcza się stosowanie innych elementów i materiałów o analogicznych jak projektowane własnościach użytkowych i estetycznych po akceptacji autora opracowania.

Elementy niewyszczególnione w opisie i rysunkach należy uzgodnić w trybie nadzoru.

3.1. Lada barowa

Wysokość 1200 mm, szer. 4282 mm, gł. 824 mm, mebel z drewna litego, liściastego (olcha lub brzoza), pokryty fornirem z drewna czereśniowego, wykończony lakierem na wysoki połysk

- ścianki zewnętrze z drewna litego, liściastego (olcha lub brzoza) szer. 24 mm

- od strony sali 5 płycin o wym. zewn. 630 x 530 mm z listwy – profil wg rys. wyk

- cokół profilowany z drewna litego, liściastego (olcha lub brzoza) wg rys. wyk.

- w osi lady barowej 5 otworów – wywietrzniki o wym 480 x 65 mm , zabezpieczone siatką metalową na ramce

- blat baru o wym. z dwóch elementów z płyty okleinowanej imitującej blat kamienny marmurowy o wym. 1200 x 822 mm gr 40 mm, 2960 x 822 mm gr 40 mm w części bocznej (miejsce ustawienia ekspresu do kawy) obniżenie o 20 cm szerokości 120 cm. W miejscu ustawienia ekspresu należy przewidzieć przewierty pod kabel elektryczny, przewód wodny i przewód odpływowy.

- Ścianki poprzeczne o wym 738 x 960 mm dzielące przestrzeń pod blatem i półki 8– szt. o szer. 720 mm ze sklejki (MR) na bazie żywicy mocznikowo – formaldehydowej gr. 18mm o wytrzymałości na zginanie min. 30 Mpa – dla sklejki wymagany atest higieniczny PZH.

- 2 x drzwiczki ze sklejki na zawiasach do drzwi wpuszczanych (15), otwierające się pod kątem 90 st., z funkcją cichego domyku

- w dwóch szafkach drzwi przesuwne na prowadnicy aluminiowej w systemie dolnego

prowadzenia (rys. 4).

- okucia – w szafkach 3 szt. i szufladach 3 szt. należy zamontować zamek otwierany kluczem

- uchwyty w drzwiczkach otwieranych – drewniane, toczone, z owalnym zakończeniem o średnicy 30 mm

- szuflady – 3 szt. o wym 374 x 720 x 80 mm – boki, dno i fronty ze sklejki (364 x 96 mm), na prowadnicach rolkowych, szer. 12,7 mm pozwalających na pełen wysów

- Zwieńczenie lady na wysokości 120 – półka szerokości 20 cm z drewna litego, liściastego (olcha lub brzoza) pokryty fornirem z drewna czereśniowego, wykończony lakierem na wysoki połysk z wykończeniem profilowanym wg rys. wyk. **UWAGA!** Zastosować lakier odporny na zadrapania i odparzenia.

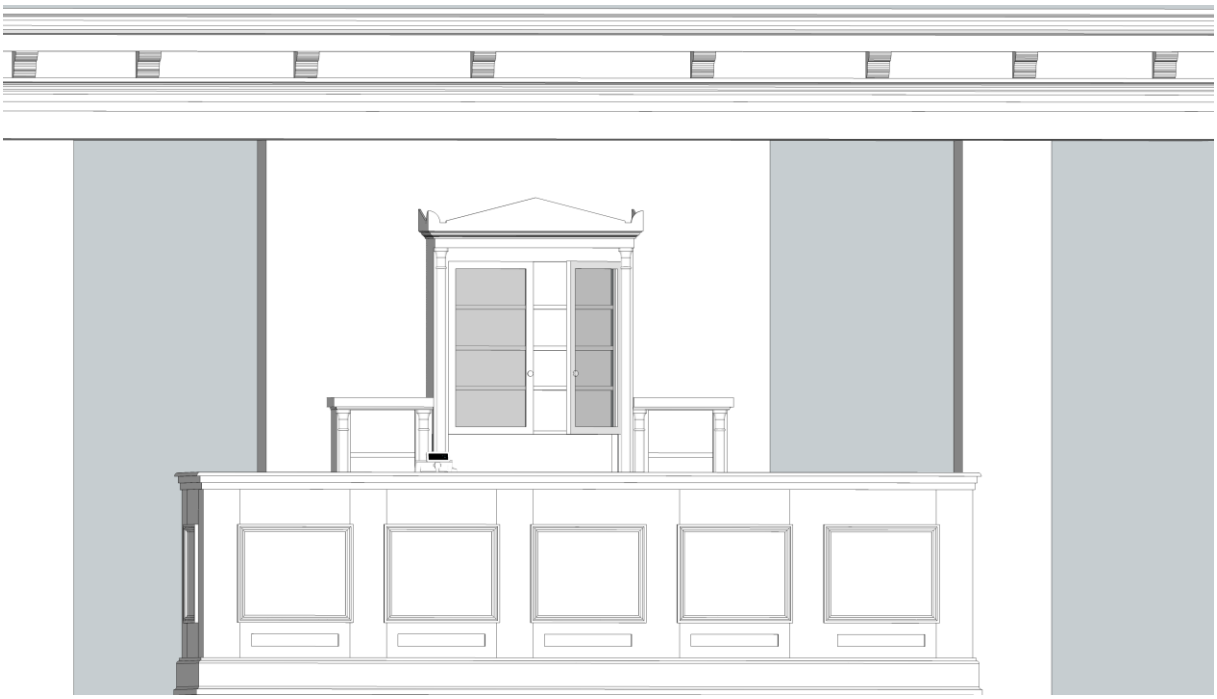

3.2. Bar – kredens

- mebel z drewna litego, liściastego (olcha lub brzoza) pokryty fornirem z drewna czereśniowego (z elementami wewnętrznymi szuflady, ścianki wewnętrzne, półki ze sklejki) składający się z komody o wym. 2270 x 800 x 750 mm i nadstawy o wym. 2178 x 1850 x 445 mm, stylizowanych na wzór mebli stylowych Biedermeier.

- ścianki zewnętrze z drewna litego, liściastego (olcha lub brzoza) szer. 22 mm

- cokół profilowany z drewna litego, liściastego (olcha lub brzoza) wg rys. wyk.

- drzwiczki w części dolnej ze sklejki, na zawiasach do drzwi wpuszczanych (15), otwierające się pod kątem 90 st., z funkcją cichego domyku

- drzwiczki w części górnej z drewna litego, liściastego (olcha lub brzoza) pokryty fornirem z drewna czereśniowego z przeszkleniem przeźroczystym (szkło optiwhite gr. 4 mm) o wym 384 x 852 mm na zawiasach do drzwi wpuszczanych (15), otwierające się pod kątem 90 st., z funkcją cichego domyku

- toczone drewniane kolumienki z drewna litego, liściastego (olcha lub brzoza), lakierowane na kolor czarny z połyskiem, wg rys. wyk.

- blat z płyty okleinowanej imitującej blat kamienny marmurowy, grubości 40 mm, w blacie należy zamontować zlewozmywak jednokomorowy o wym. szer. 450 x 380 (min. 380 x 400 mm) np. Franke Box BXX 210/110, dopuszcza się wykonanie zlewozmywaka ze stali nierdzewnej na wymiar.

- na blacie bateria chromowana, o prostych formach, stojąca, jednodźwigniowa, wyposażona w ceramiczną głowicę i zawór zwrotny, podkładkę usztywniająca i wężyki podłączeniowe np. Franke Sirius Top 539

- w blacie należy wykonać otwór pod montaż nalewaka do piwa (wymiary kolumny zostaną podane przez Inwestora)
- uchwyty – drewniane, toczone, z owalnym zakończeniem o średnicy 30 mm
- okucia – w szafkach (5 szt.) należy zamontować zamek otwierany kluczem
- Ścianki poprzeczne dzielące przestrzeń pod blatem i półki 7– szt. ze sklejki (MR) na bazie żywicy mocznikowo – formaldehydowej gr. 18 mm o wytrzymałości na zginanie min. 30 Mpa – dla sklejki wymagany atest higieniczny PZH.

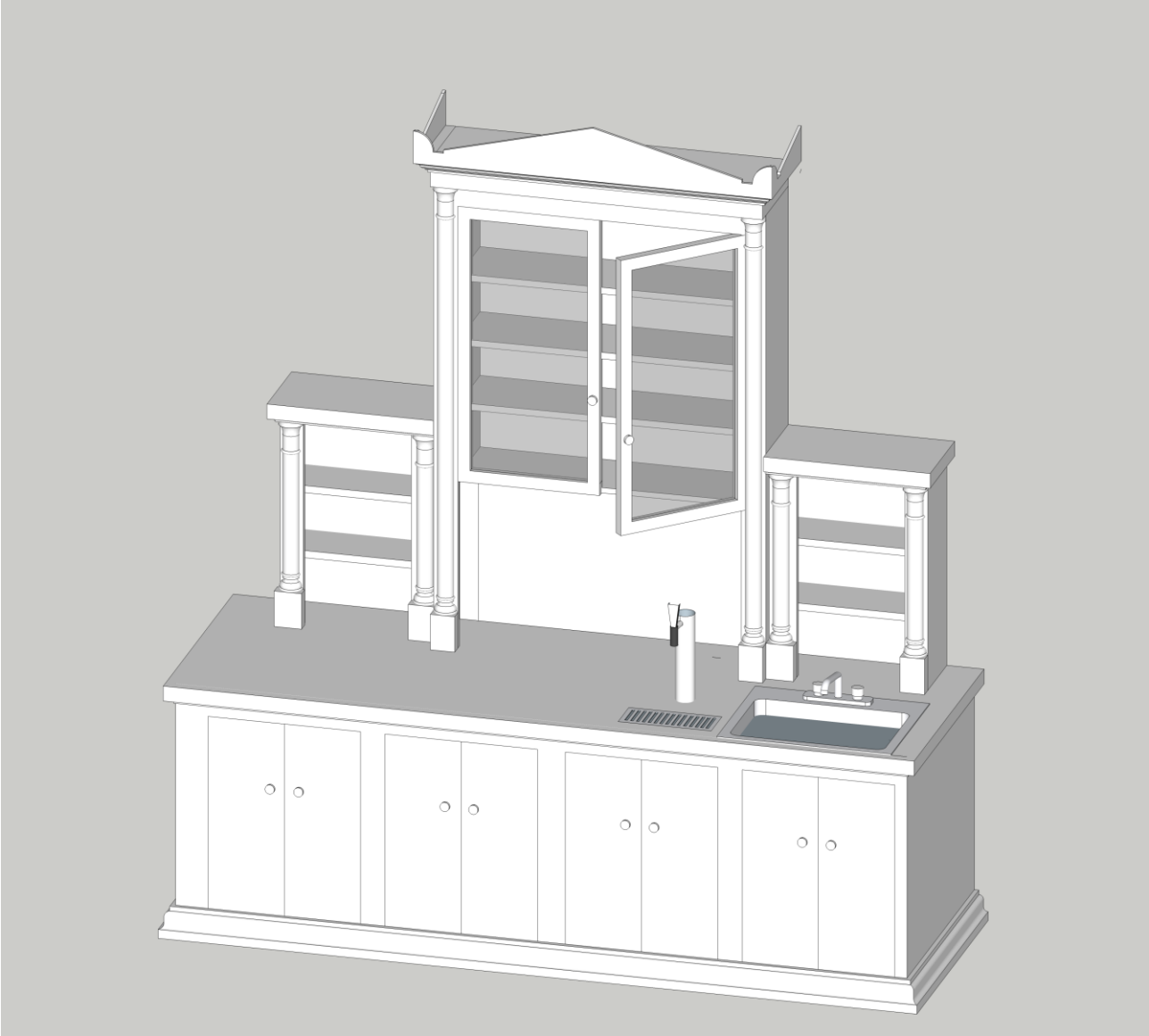

4. Wyposażenie meblowe:

4.1. Krzesła i fotele

Przewiduje się kupno 18 foteli z drewnianymi, zawijanymi podłokietnikami oraz 42 krzesła.

Mebel wykonany z litego drewna czereśniowego pokryty wysokiej jakości lakierem w połysku.

Siedzisko i oparcie tapicerowane. Tapicerowanie miękkie, dwuwarstwowe, stałe obramione tasiemką. Materiał obiciowy w pasy.

Wymiary fotela:
Wysokość: 95 cm
Szerokość: 60 cm (siedzisko: 50 cm)
Wysokość siedziska: 50 cm
Tapicerowane oparcie (zarówno od przodu, jak i z tyłu), wykończona tasiemką.

Wymiary krzesła:
Wysokość: 95 cm
Szerokość: 50 cm
Głębokość siedziska : 48cm
Wysokość siedziska: 50 cm
Tapicerowane oparcie (zarówno od przodu, jak i z tyłu), wykończona tasiemką.

Wymagania dla tkaniny obiciowej:
tkanina zielona w pasy,
gramatura min. 270 g,
cykle ścieralności min. 22 000 np. Babilon Green, Aleksandria Green

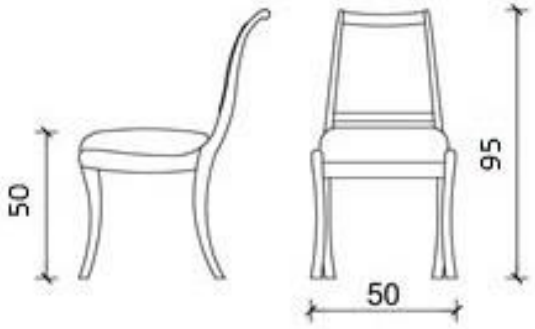

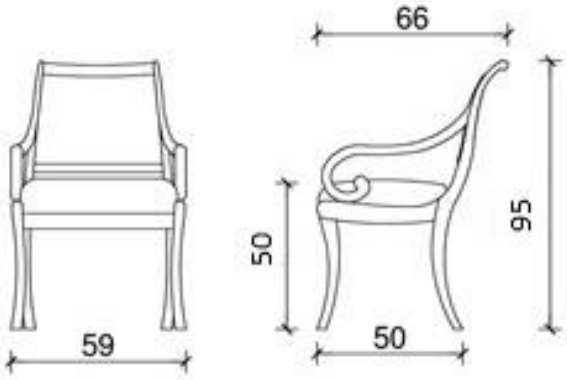

4.2. Witryny i komody

Pod ścianą projekt przewiduje ustawienie witryny z drewna litego, liściastego (olcha lub brzoza) pokryty fornirem z drewna czereśniowego, lakierowanym na połysk oraz komody - kredensu z drewna litego, liściastego (olcha lub brzoza) pokryty fornirem z drewna czereśniowego, lakierowanym na połysk. Meble zamykane na klucz.

Kluczyny stylizowane w formie tarczy w kolorze czarnym.

Komoda – kredens - wym. 1950 x 500 mm h = 850 mm.

Klasyczny kredens 3-drzwiowy w stylu Biedermeier. Wszystkie szuflady i drzwi zamykane na klucz. Ozdobne toczone kolumny lakierowane na kolor czarny.

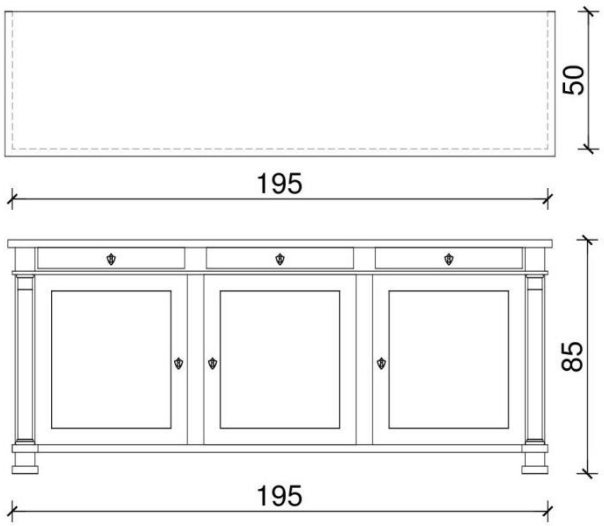

Witryna - wym. 1050 x 440 mm h=1800 mm. Drzwi przeszklone, po bokach toczone kolumienki lakierowane na kolor czarny, zwieńczenie w formie trójkątnej.

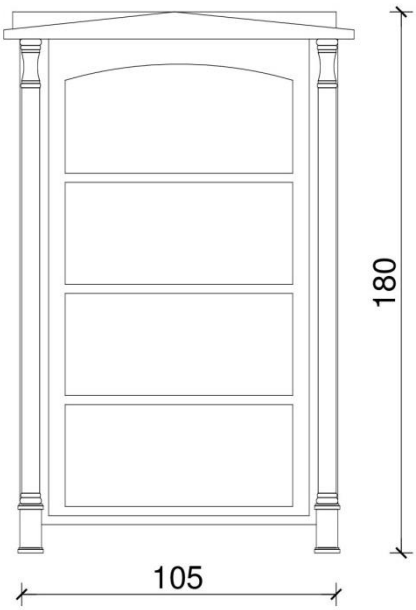

4.3. Stoły

Przewiduje się zakup 1 stolika (ławy).

Mebel wykonany z drewna czereśniowego, częściowo okleinowany. Na blacie intarsja w postaci trzykolorowej żyłki. Mebel wykończony lakierem na wysoki połysk. **UWAGA!** Zastosować lakier odporny na zadrapania i odparzenia. Wymiary: 600 x 1000 x 700 mm

Stolik (ława) w stylu Biedermeier o blacie prostokątnym i stylizowanych nóżkach w kształcie litery „S", oparty na prostopadłościanach połączonych poprzeczką.

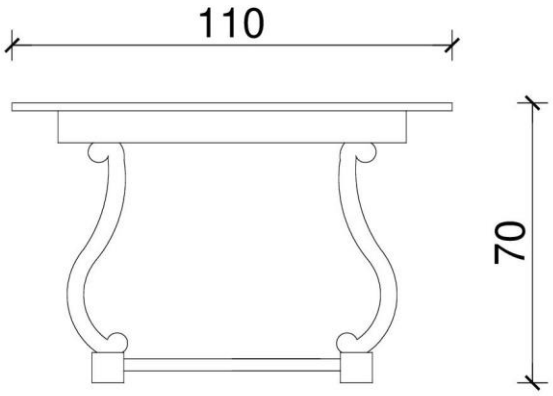

3 stoliki owalne Ø 600 mm o wysokości blatu 700 mm z drewna litego, liściastego (olcha lub brzoza), pokryty fornirem z drewna czereśniowego, lakierowanym na połysk. **UWAGA!** Zastosować lakier odporny na zadrapania i odparzenia.

Stoliki w stylu Biedermajer, o blacie owalnym i stylizowanych nóżce, przechodzącej z sześciokąta foremnego w płaski trójnóg.

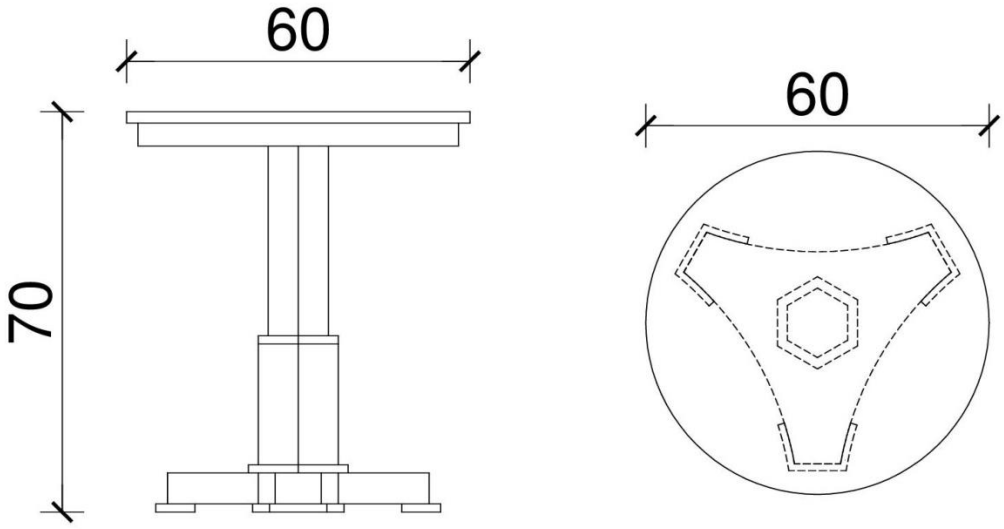

4.4. Kanapa

Przewiduje się zakup 1 stylizowanej kanapy.

Kanapa wykonana z drewna litego, liściastego, pokryty fornirem z drewna czereśniowego, lakierowanym na połysk.

Wymiary kanapy:

Wysokość: 90 cm, Wysokość oparć: 72 cm, Wysokość siedziska: 48 cm, Szerokość: 146 cm (siedzisko 100 cm), Głębokość: 64 cm (siedzisko 50 cm)

Obicie jak na fotelach.

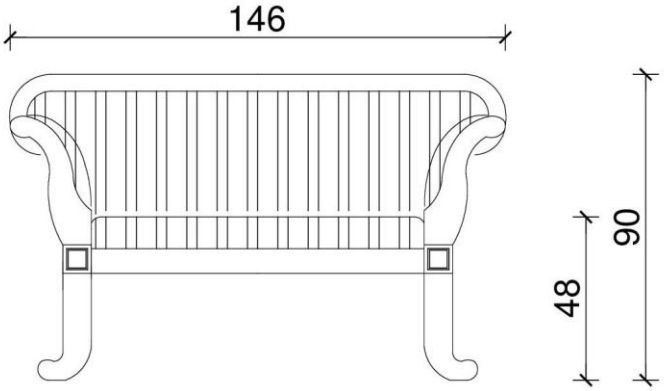

opracował maj - czerwiec 2018:
dr inż. arch. Anna Małachowicz

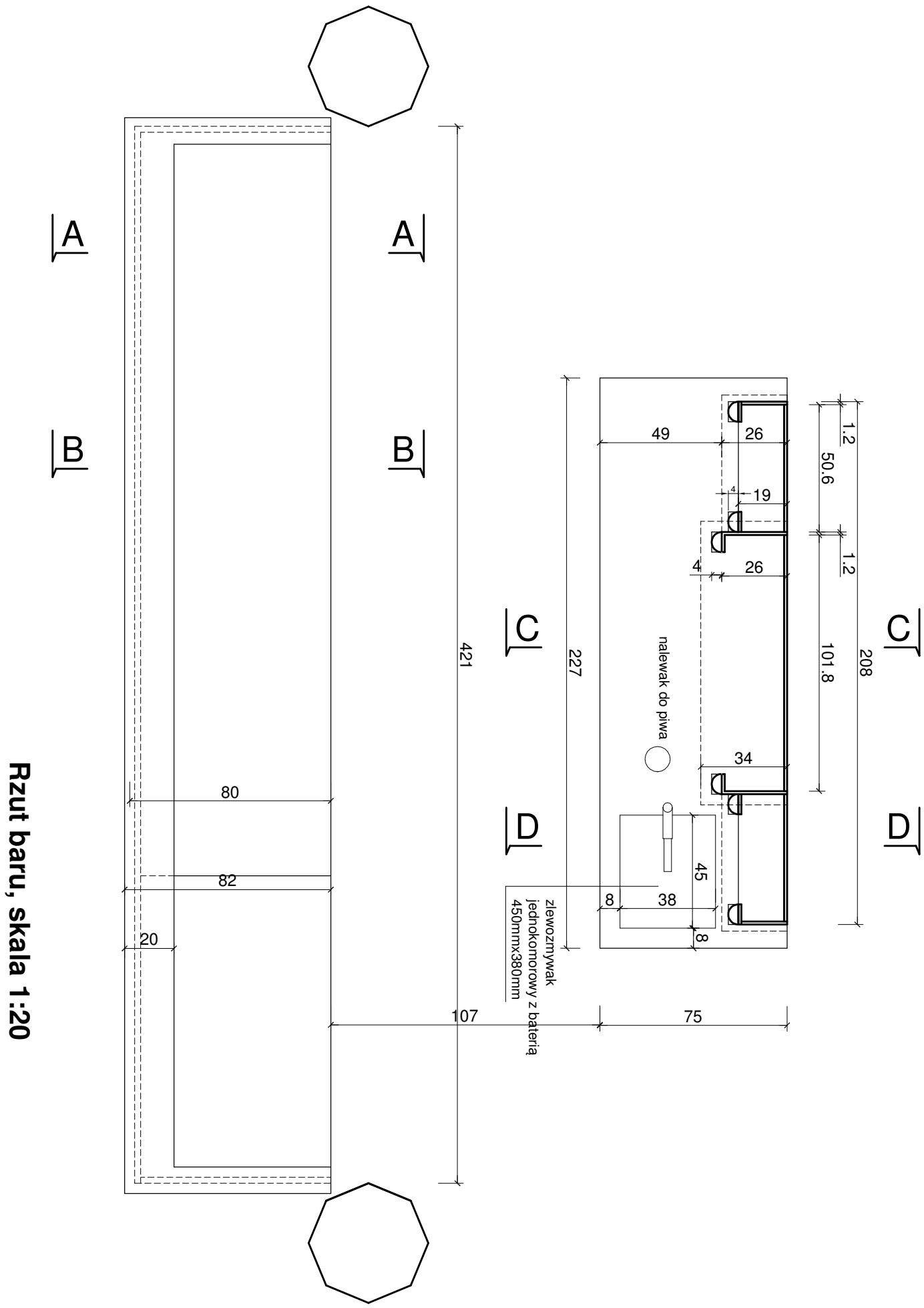

Rzut baru, skala 1:20

AutorskaPracownia arch. Macieja Małachowicza Borowska 264 Wrocław tel. 71 345 26 54 zabytki@rewaloryzacja.com	Inwestor: Centrum Kultury i Sztuki ul. Łazienna 6, 62-800 Kalisz nazwa i adres obiektu budowlanego: Pałac Myśliwski w Antoninie AM 9, nr dz. 766, obręb Antonin	PROJEKT WNĘTRZ nazwa zadania: Dobór elementów wyposażenia wnętrz Pałacu Myśliwskiego w Antoninie	tytuł rysunku: **Rzut baru do Sali Kominkowej** skala: 1:20 PROJEKTANT, uprawnienia do projektowania bez ograniczeń w specjalności architektonicznej dr inż. arch. Anna Małachowicznr upr. 54/DSOKK/2011 podpis:	data: nr rysunku: **1**

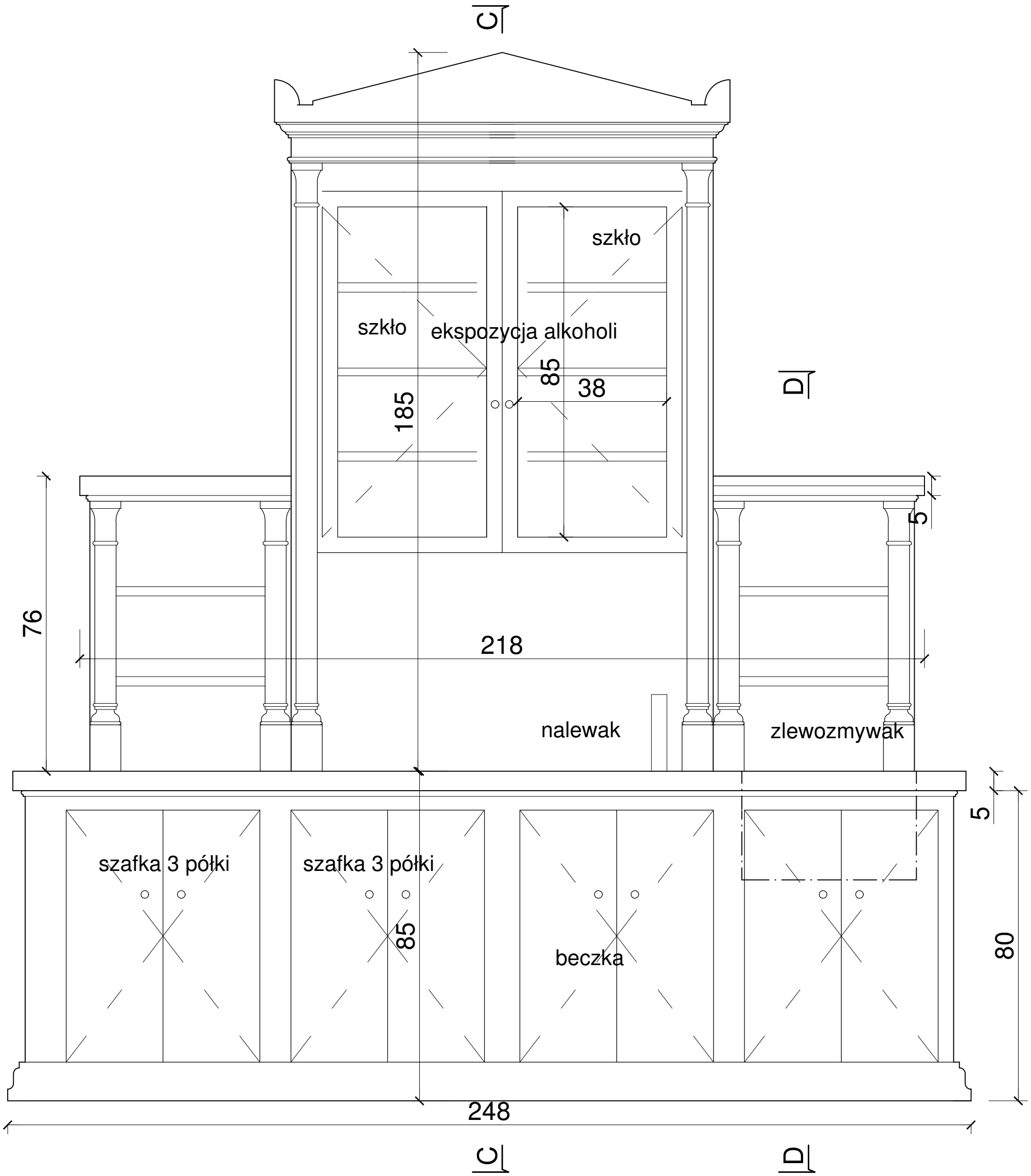

Bar - "kredens" widok od strony sali, skala 1:10

A u t o r s k a P r a c o w n i a
arch. Macieja Małachowicza
Borowska 264 Wrocław
tel. 71 345 26 54
zabytki@rewaloryzacja.com

Inwestor:
Centrum Kultury i Sztuki
ul. Łazienna 6, 62-800 Kalisz

nazwa i adres obiektu budowlanego:
Pałac Myśliwski w Antoninie
AM 9, nr dz. 766, obręb Antonin

PROJEKT WNĘTRZ

nazwa zadania:
Dobór elementów wyposażenia wnętrz
Pałacu Myśliwskiego w Antoninie

PROJEKTANT, uprawnienia do projektowania bez ograniczeń w specjalności architektonicznej
dr inż. arch. Anna Małachowicznr upr. 54/DSOKK/2011

tytuł rysunku: **Widok baru do Sali Kominkowej**
skala: 1:10
data:
nr rysunku: **2**
podpis:

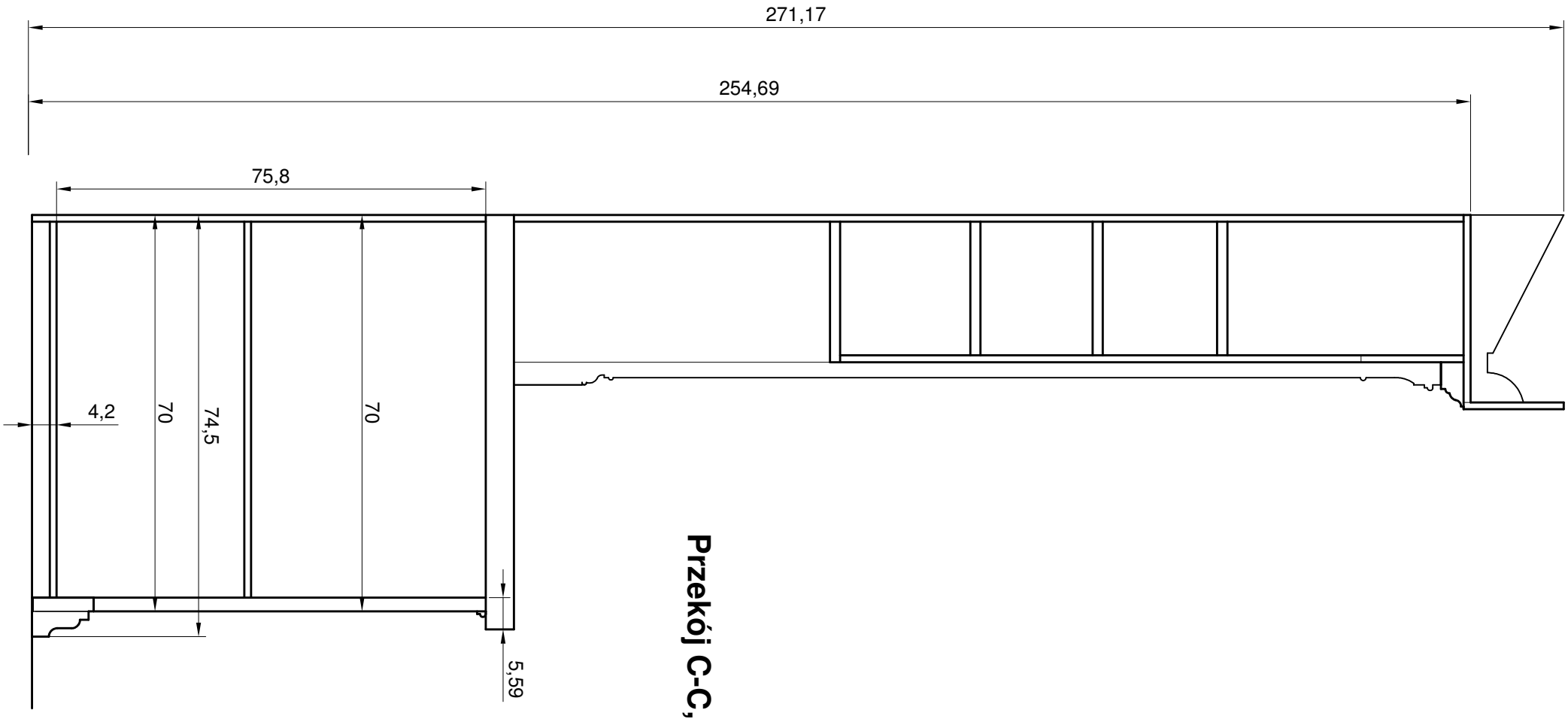

Przekój C-C, skala 1:10

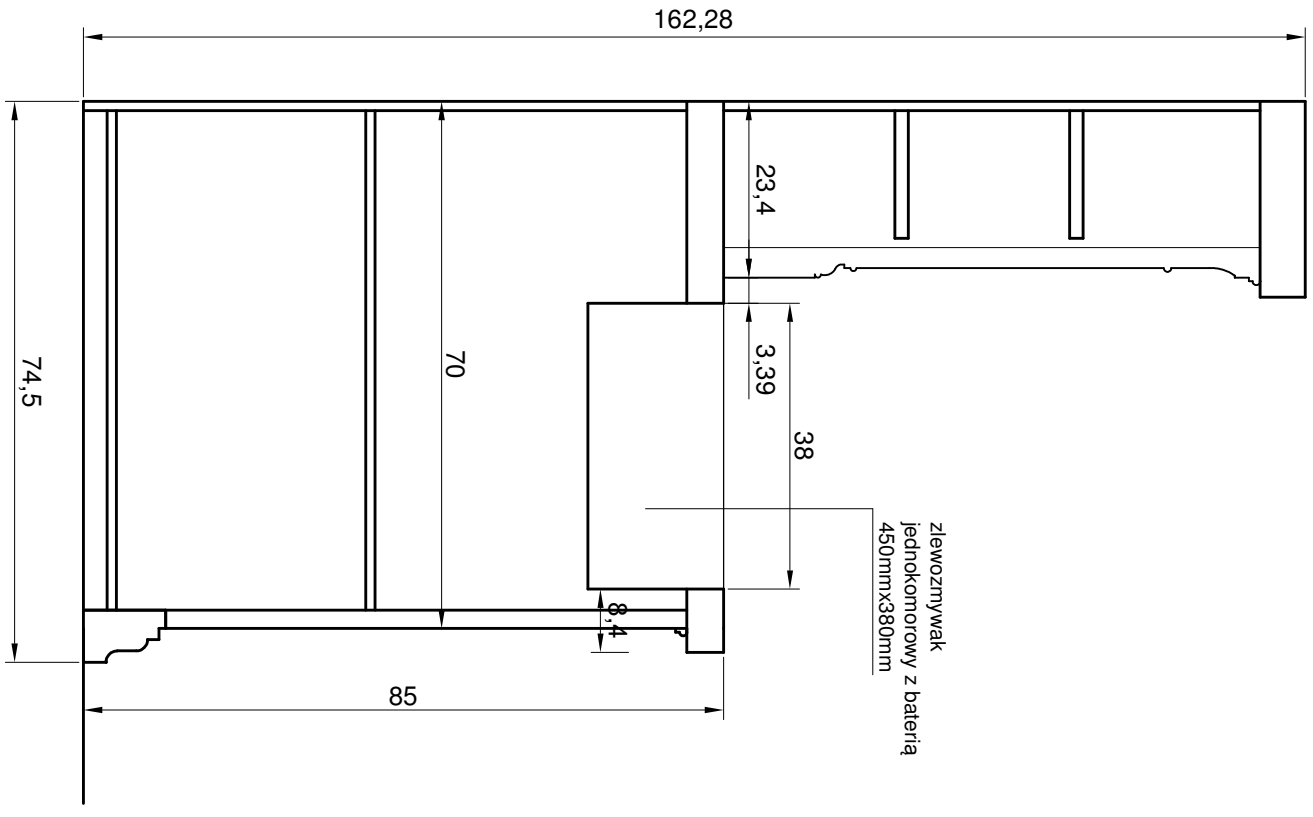

Przekój D-D, skala 1:10

A u t o r s k a P r a c o w n i a arch. Macieja Małachowicza B o r o w s k a 2 6 4 W r o c ł a w t e l. 7 1 3 4 5 2 6 5 4 z a b y t k i @ r e w a l o r y z a c j a . c o m	Inwestor: Centrum Kultury i Sztuki ul. Łazienna 6, 62-800 Kalisz nazwa i adres obiektu budowlanego: Pałac Myśliwski w Antoninie AM 9, nr dz. 766, obręb Antonin	PROJEKT WNĘTRZ nazwa zadania: Dobór elementów wyposażenia wnętrz Pałacu Myśliwskiego w Antoninie	PROJEKTANT, uprawnienia do projektowania bez ograniczeń w specjalności architektonicznej dr inż. arch. Anna Małachowicznr upr. 54/DSOKK/2011	tytuł rysunku: **Przekroje baru do Sali Kominkowej** podpis:	skala: 1:10 data: nr rysunku: **3**

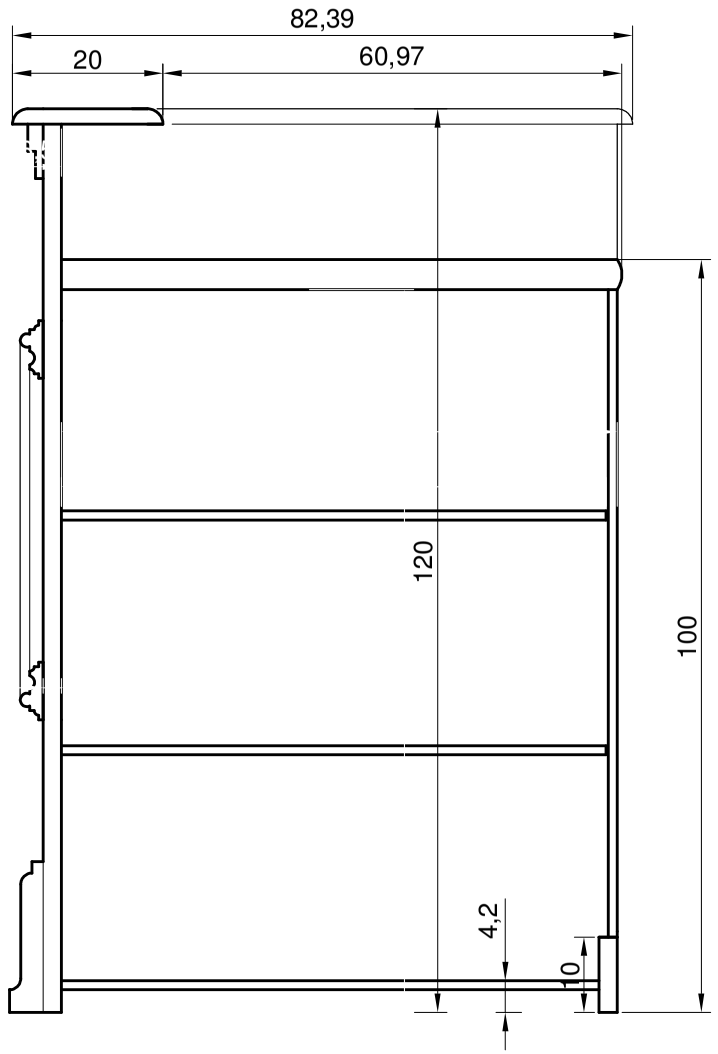

Lada barowa - przekrój B-B, skala 1:10

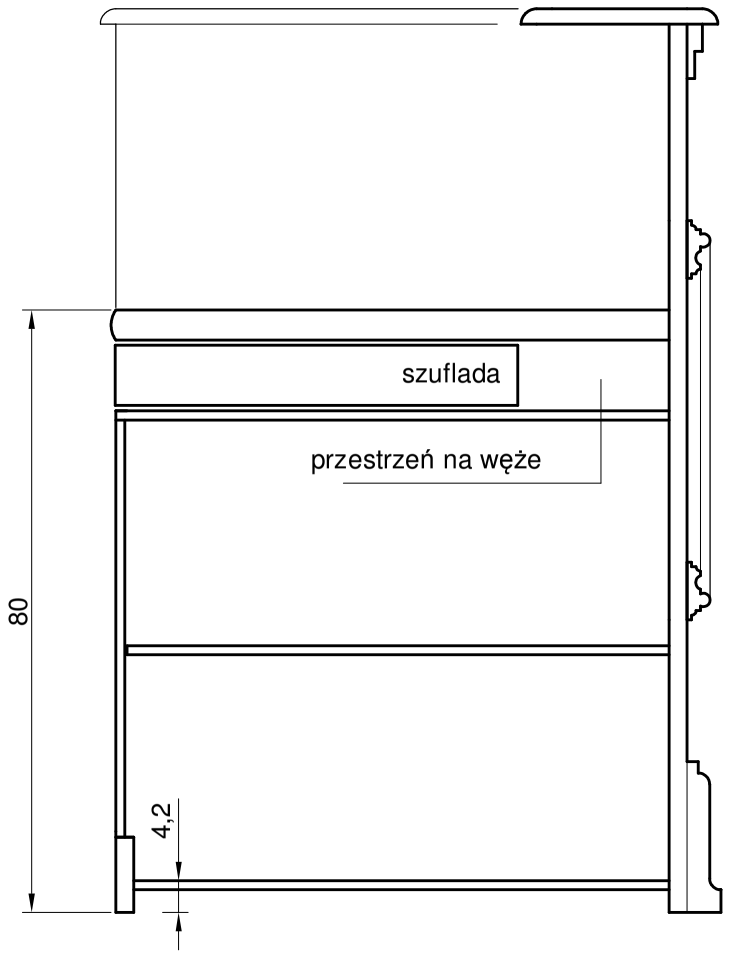

Lada barowa - przekrój A-A (obniżenie pod ekspres do kawy , skala 1:10

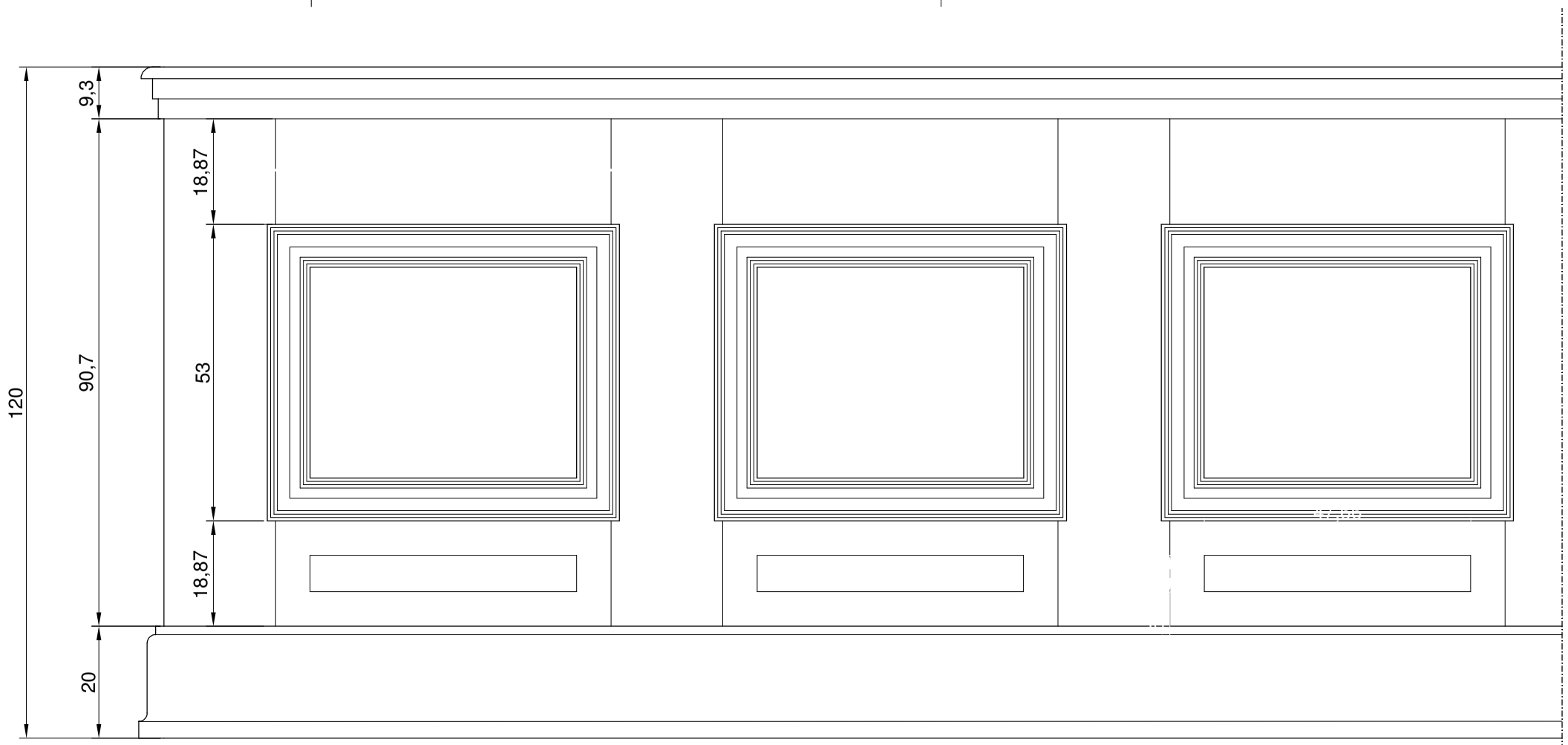

Lada barowa (fragment) - widok od strony sali, skala 1:10

tytuł rysunku: Przekroje lady baru do Sali Kominkowej
skala: 1:20;10
data:
nr rysunku: 5
podpis:

PROJEKTANT, uprawnienia do projektowania bez ograniczeń w specjalności architektonicznej
dr inż. arch. Anna Małachowicznr upr. 54/DSOKK/2011

PROJEKT WNĘTRZ
nazwa zadania: Dobór elementów wyposażenia wnętrz Pałacu Myśliwskiego w Antoninie

Inwestor:
Centrum Kultury i Sztuki
ul. Łazienna 6, 62-800 Kalisz
- nazwa i adres obiektu budowlanego -
Pałac Myśliwski w Antoninie
AM 9, nr dz. 766, obręb Antonin

AutorskaPracownia
arch. Macieja Małachowicza
Borowska 304 Wrocław
tel. 71 345 26 54
zabytki@towaloryzacja.com

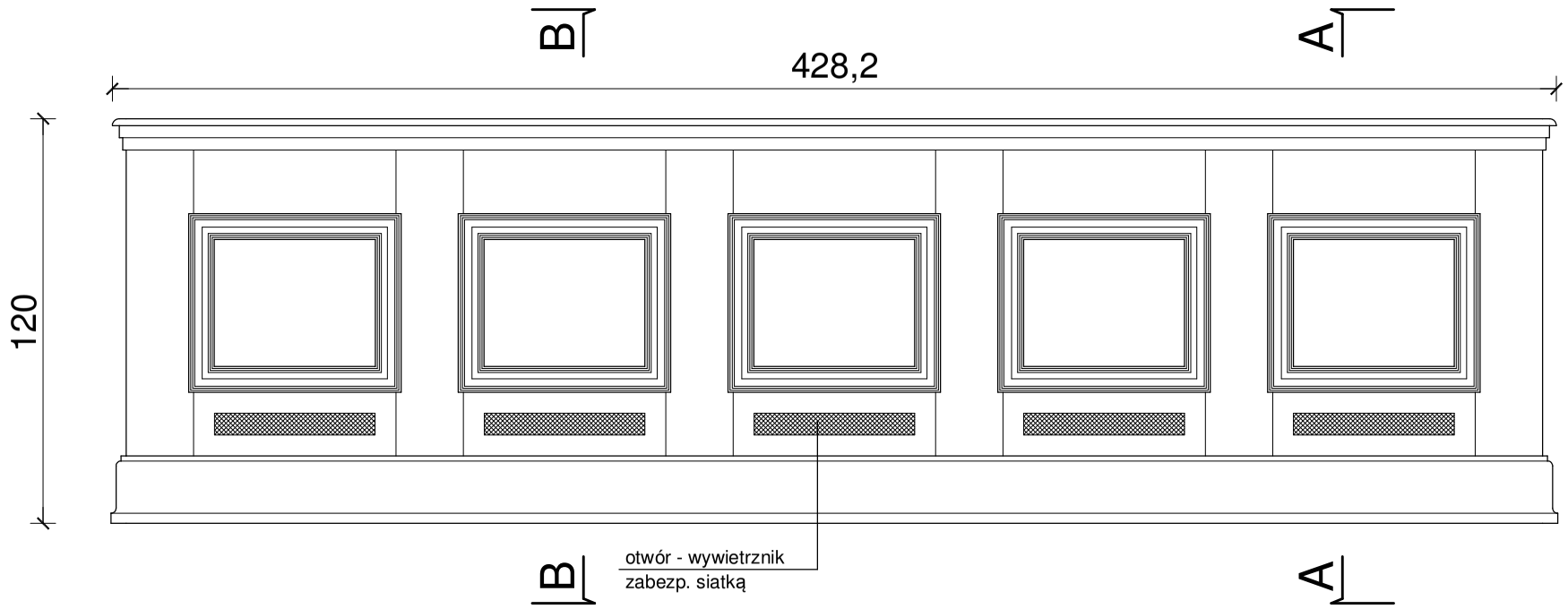

Lada barowa - widok od strony sali, skala 1:20

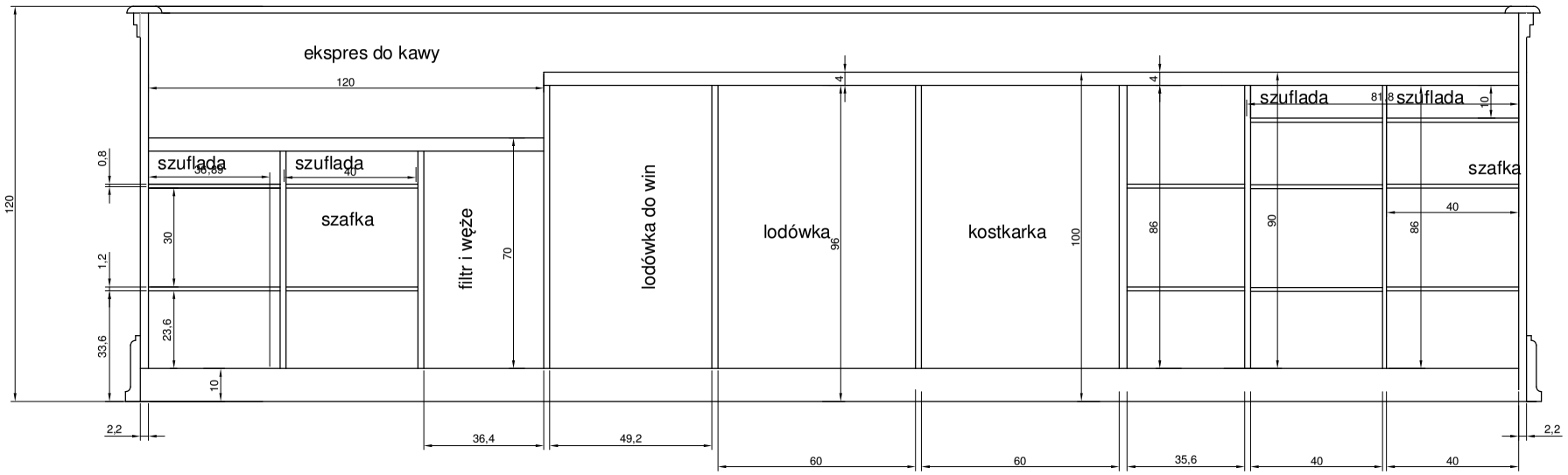

Lada barowa - widok od wnętrza, skala 1:20

Lada barowa - drzwiczki do szafek (fronty), skala 1:20

tytuł rysunku: **Lada baru do Sali Kominkowej**
skala: 1:20
data:
nr rysunku: **4**
podpis:

PROJEKTANT, uprawniony do projektowania bez ograniczeń w specjalności architektonicznej
dr inż. arch. Anna Małachowicz nr upr. 54/DSOKK/2011

PROJEKT WNĘTRZ
nazwa zadania:
Dobór elementów wyposażenia wnętrz
Pałacu Myśliwskiego w Antoninie

Inwestor:
Centrum Kultury i Sztuki
ul. Łazienna 6, 62-800 Kalisz
nazwa i adres obiektu budowlanego:
Pałac Myśliwski w Antoninie
AM 9, nr dz. 766, obręb Antonin

AutorskaPracownia
arch. Macieja Małachowicza
Borowska 304 Wrocław
tel. 71 345 26 54
zabytki@newaloryzacja.com

Załącznik nr 2 do SIWZ

FORMULARZ OFERTOWY

pieczęć firmowa Wykonawcy

Dane teleadresowe Wykonawcy do prowadzenia korespondencji: [1)]

Nazwa i siedziba Wykonawcy: ……
Adres Wykonawcy: ……
Numer telefonu: …….
Numer faksu: …….
Adres e-mail: …….

Nazwa i siedziba Zamawiającego:
Centrum Kultury i Sztuki w Kaliszu
ul. Łazienna 6
62-800 Kalisz

Składając ofertę w postępowaniu prowadzonym w trybie przetargu nieograniczonego pn.:

„Dostawa i montaż wyposażenia meblarskiego do remontowanego Pałacu Myśliwskiego Książąt Radziwiłłów w Antoninie”,

w imieniu reprezentowanych Wykonawcy/ów

tj.:……..……...……..……..…….
(należy podać nazwę i adres wykonawcy adres np. w formie pieczęci, w przypadku ofert wspólnej należy podać nazwy, adresy wszystkich wykonawców składających ofertę)

Oświadczam, iż:

1. Oferuję dostawę przedmiotu zamówienia, zgodnie z jego opisem i warunkami zawartymi w SIWZ, **za cenę:**

Nazwa	**Wartość (cena) oferty brutto (w PLN)**
Dostawa i montaż wyposażenia meblarskiego do remontowanego Pałacu Myśliwskiego Książąt Radziwiłłów w Antoninie	**……. [1)]**
słownie: …….……. [1)]	

2. Udzielam na dostarczony przedmiot zamówienia gwarancji jakości oraz rozszerzonej rękojmi za wady na okres:

…..... [1)] miesięcy

(36, 48 i więcej) miesięcy

Znak sprawy: ZP/PN/3/2018

3. Zapoznałem się z treścią SIWZ, w tym projektem umowy stanowiącym jej załącznik i akceptuję ich treść, w tym warunki płatności oraz zdobyłem wszelkie niezbędne informacje do opracowania oferty.

4. Oświadczam, że wypełniłem obowiązki informacyjne przewidziane w art. 13 lub art. 14 RODO [2)] wobec osób fizycznych, od których dane osobowe bezpośrednio lub pośrednio pozyskałem w celu ubiegania się o udzielenie zamówienia publicznego w niniejszym postępowaniu [3)]

5. Wszystkie dane zawarte w mojej ofercie są zgodne z prawdą i aktualne w chwili składania oferty.

6. Kategoria przedsiębiorstwa Wykonawcy (niepotrzebne skreślić):

mikroprzedsiębiorstwo / małe przedsiębiorstwo / średnie przedsiębiorstwo / inna [4)]

7. Niżej wymienione informacje, zawarte w naszej ofercie *nie mogą* być udostępnione:

LP.	OZNACZENIE RODZAJU (NAZWY) INFORMACJI	STRONY W OFERCIE (WYRAŻONE CYFRĄ)	
		od	do
1.			
n.			

Uwaga: warunkiem koniecznym skutecznego zastrzeżenia poufności dokumentów jest spełnienie wymagań zawartych w punkcie 10.15 SIWZ.

8. Następujący zakres zamówienia zamierzam/y powierzyć niżej wymienionym podwykonawcom [1)]: (brak wypełnienia oznacza, że Wykonawca nie będzie korzystał z udziału Podwykonawców)

LP.	Określenie (opis) zakresu zamówienia zlecanej podwykonawcy	Firma (nazwa) podwykonawcy, NIP/REGON
1.		
n.		

Inne informacje wykonawcy.

.....

Wykonawca załącza do oferty:

1) .....
2) .....
n) .....

....., dnia ..... roku

……

Pieczęć i podpis Wykonawcy lub osoby uprawnionej do składania oświadczeń woli w imieniu Wykonawcy

UWAGA: objaśnienia na następnej stronie.

1) Należy podać dane/uzupełnić

2) Rozporządzenie Parlamentu Europejskiego i Rady (UE) 2016/679 z dnia 27 kwietnia 2016 r. w sprawie ochrony osób fizycznych w związku z przetwarzaniem danych osobowych i w sprawie swobodnego przepływu takich danych oraz uchylenia dyrektywy 95/46/WE (ogólne rozporządzenie o ochronie danych) (Dz. Urz. UE L 119 z 04.05.2016,str. 1),

3) W przypadku gdy Wykonawca nie przekazuje danych osobowych innych niż bezpośrednio jego dotyczących lub zachodzi wyłączenie stosowania obowiązku informacyjnego, stosownie do art. 13 ust. 4 lub art. 14 ust. 5 RODO treści oświadczenia Wykonawca może nie składać (może usunąć treść tego punktu np. poprzez jego wykreślenie),

4) Należy wskazać tylko jedną z kategorii, mając na uwadze, iż:

- mikroprzedsiębiorstwo – to przedsiębiorstwo zatrudniające mniej niż 10 osób i którego roczny obrót lub roczna suma bilansowa nie przekracza 2 mln. EUR;
- małe przedsiębiorstwo – to przedsiębiorstwo zatrudniające mniej niż 50 osób i którego roczny obrót lub roczna suma bilansowa nie przekracza 10 mln. EUR;
- średnie przedsiębiorstwa – to przedsiębiorstwa, które nie są mikroprzedsiębiorstwami ani małymi przedsiębiorstwami i które zatrudniają mniej niż 250 osób i których roczny obrót nie przekracza 50 mln. EUR lub roczna suma bilansowa nie przekracza 43 mln. EUR.

W przypadku Wykonawców wspólnie ubiegających się o zamówienie informację o kategorii przedsiębiorstwa należy przedstawić w stosunku do każdego z nich (np. członka konsorcjum, wspólnika spółki cywilnej).

Załącznik do Oferty

FORMULARZ CENOWY

„Dostawa i montaż wyposażenia meblarskiego do remontowanego Pałacu Myśliwskiego Książąt Radziwiłłów w Antoninie"							
Lp.	*Nazwa artykułu*	*J.m.*	*Ilość*	*Cena jednostkowa netto [PLN]*	*Wartość netto [PLN]*	*Stawka podatku [VAT]*	*Wartość brutto [PLN] kolumna 6 + kwota podatku VAT*
1	*2*	*3*	*4*	*5*	*6*	*7*	*8*
1.	Fotele z zawijanymi podłokietnikami w stylu Biedermeier	szt.	18				
2.	Krzesła tapicerowane w stylu Biedermeier	szt.	42				
3.	Komoda – Kredens w stylu Biedermeier	szt.	1				
4.	Witryna w stylu Biedermeier	szt.	1				
5.	Stolik w stylu Biedermeier	szt.	3				
6.	Kanapa w stylu Biedermeier	szt.	1				
7.	Stolik (ława) w stylu Biedermeier	szt.	1				
8.	Lada barowa w stylu Biedermeier	szt.	1				
9.	Kredens – bar w stylu Biedermeier	szt.	1				
Wartość brutto: **(wartość ta zostanie przyjęta do porównania ofert i należy ją przenieść do „Formularza Ofertowego")**							

....., dnia ..... roku

……

Pieczęć i podpis Wykonawcy lub osoby uprawnionej do składania oświadczeń woli w imieniu Wykonawcy

Znak sprawy: ZP/PN/3/2018

Załącznik nr 3 do SIWZ

OŚWIADCZENIE WYKONAWCY DOTYCZĄCE BRAKU PODSTAW WYKLUCZENIA Z POSTĘPOWANIA

Zamawiający:
Centrum Kultury i Sztuki w Kaliszu
ul. Łazienna 6
62-800 Kalisz

Wykonawca:
……
(pełna nazwa/firma, adres, w zależności od podmiotu: NIP/PESEL, KRS/CEiDG)

reprezentowany przez:
…….....
(imię, nazwisko, stanowisko/podstawa do reprezentacji)

Oświadczenie Wykonawcy dotyczące braku podstaw wykluczenia z postepowania [1)]

składane na podstawie art. 25a ust. 1 ustawy z dnia 29 stycznia 2004 r. (Dz.U. z 2017r. poz. 1579 z późn. zm.) Prawo zamówień publicznych (dalej jako pzp), na potrzeby postępowania o udzielenie zamówienia publicznego pn. **„Dostawa i montaż wyposażenia meblarskiego do remontowanego Pałacu Myśliwskiego Książąt Radziwiłłów w Antoninie"** prowadzonego Centrum Kultury i Sztuki w Kaliszu w imieniu reprezentowanego przez mnie/nas Wykonawcy, oświadczam, co następuje:

OŚWIADCZENIA DOTYCZĄCE WYKONAWCY:

1. Wykonawca nie podlega wykluczeniu z postępowania na podstawie art. 24 ust. 1 pkt 13-22 Ustawy pzp. oraz art. 24 ust. 5 pkt 1, 8 Ustawy pzp.

2. W stosunku do Wykonawcy zachodzą podstawy wykluczenia z postępowania na podstawie art. …….. pzp *(podać mającą zastosowanie podstawę wykluczenia spośród wymienionych w art. 24 ust. 1 pkt 13-14 oraz 16-20 pzp)*. Jednocześnie oświadczam, że w związku z ww. okolicznością, na podstawie art. 24 ust. 8 pzp podjąłem następujące środki naprawcze [2)]:
……

3. Oświadczam, że wszystkie informacje podane w powyższych oświadczeniach są aktualne i zgodne z prawdą oraz zostały przedstawione z pełną świadomością konsekwencji wprowadzenia Zamawiającego w błąd przy przedstawianiu tych informacji.

……., dnia …….. r. ……..
(miejscowość) (podpis)

1) W przypadku Wykonawców wspólnie ubiegających się o zamówienie, każdy z nich (np. członek konsorcjum, wspólnik spółki cywilnej) składa niniejsze oświadczenie
2) Wykreślić jeśli nie dotyczy albo wypełnić odpowiednio

Załącznik nr 4 do SIWZ

OŚWIADCZENIE DOTYCZĄCE PRZYNALEŻNOŚCI LUB BRAKU PRZYNALEŻNOŚCI DO TEJ SAMEJ GRUPY KAPITAŁOWEJ

Zamawiający:
Centrum Kultury i Sztuki w Kaliszu
ul. Łazienna 6
62-800 Kalisz

Wykonawca:
……
(pełna nazwa/firma, adres, w zależności od podmiotu: NIP/PESEL, KRS/CEiDG)

reprezentowany przez:
…….....
(imię, nazwisko, stanowisko/podstawa do reprezentacji)

Oświadczenie Wykonawcy dotyczące przynależności lub braku przynależności do tej samej grupy kapitałowej w rozumieniu ustawy z dnia 16 lutego 2007 r. o ochronie konkurencji i konsumentów (Dz. U. Z 2017 poz. 229 z późn.zm.) [1)]

składane na podstawie art. 24 ust. 11 ustawy z dnia 29 stycznia 2004 r. (Dz.U. z 2017r. poz. 1579 z późn. zm.) Prawo zamówień publicznych (dalej jako pzp), na potrzeby postępowania o udzielenie zamówienia publicznego pn. **„Dostawa i montaż wyposażenia meblarskiego do remontowanego Pałacu Myśliwskiego Książąt Radziwiłłów w Antoninie"** prowadzonego Centrum Kultury i Sztuki w Kaliszu w imieniu reprezentowanego przez mnie/nas Wykonawcy, oświadczam, co następuje:

Oświadczam(y), że reprezentowany przeze mnie (nas) Wykonawca:

☐ a) nie należy do żadnej grupy kapitałowej * [3), 4)]

☐ b) nie należy do tej samej grupy kapitałowej z żadnym z Wykonawców, którzy złożyli odrębne oferty w wyżej wymienionym postępowaniu * [3)]

☐ c) należy do tej samej grupy kapitałowej z następującymi Wykonawcami, którzy złożyli odrębne oferty w wyżej wymienionym postępowaniu * [3), 5)]

1. ……..
2. ……..

Oświadczam, że wszystkie informacje podane powyżej są aktualne i zgodne z prawdą oraz zostały przedstawione z pełną świadomością konsekwencji wprowadzenia Zamawiającego w błąd przy przedstawianiu tych informacji.

……., dnia …….. r. ……..
(miejscowość) (podpis)

* należy wybrać tylko jedną możliwość: a) albo b) albo c) – zaznaczając w tym celu (np. znakiem „X") właściwy kwadrat lub skreślając niepotrzebny punkt

Sposób wypełnienia oświadczenia dotyczącego przynależności grupy kapitałowej:

1) W przypadku Wykonawców wspólnie ubiegających się o zamówienie, każdy z nich (np. członek konsorcjum, wspólnik spółki cywilnej) składa niniejsze oświadczenie.

2) a w przypadku gdy oferta składana jest przez spółkę cywilną należy zwrócić uwagę, że oświadczenie to musi zostać złożone w imieniu każdego ze wspólników tworzących tę spółkę (a nie spółki jako całości), w tym celu należy podać firmę (nazwę) każdego przedsiębiorcy tworzącego spółkę zgodnie z wpisem do Centralnej Ewidencji i Informacji o Działalności Gospodarczej (np. Jan Kowalski Wizytówki), a nie nazwę spółki cywilnej (np. Jan Kowalski, Paweł Nowak Wizytówki spółka cywilna)

3) należy wybrać tylko jedną możliwość: a) albo b) albo c) - zaznaczając w tym celu (np. znakiem „X") właściwy kwadrat lub skreślając niepotrzebne, pozostałe punkty

4) w przypadku, gdy Wykonawca składa oświadczenie, iż nie należy do żadnej grupy kapitałowej może złożyć niniejszy dokument wraz z ofertą – patrz pkt 12.4 SIWZ.
W przypadku zaznaczenia pkt b) albo c) oświadczenie należy złożyć po zapoznaniu się z firmami, nazwami Wykonawców, którzy złożyli oferty, czyli po otwarciu ofert – patrz pkt 12.3 SIWZ.

5) W przypadku złożenia oświadczenia o przynależności do tej samej grupy kapitałowej z Wykonawcami, którzy złożyli odrębne oferty, Wykonawca może przedstawić dowody wykazujące, że istniejące powiązania z wyżej wymienionymi Wykonawcami nie prowadzą do zakłócenia konkurencji w przedmiotowym postępowaniu o udzielenie zamówienia

Załącznik nr 5 do SIWZ

WYKAZ DOSTAW

Nazwa Wykonawcy .....

Adres Wykonawcy .....

WARTOŚĆ ZAMÓWIENIA	*PRZEDMIOT ZAMÓWIENIA*	DATA WYKONANIA ZAMÓWIENIA		PODMIOT ZAMÓWIENIA (ODBIORCA/ ZAMAWIAJĄCY)
Brutto		rozpoczęcie (od)	zakończenie (do)	nazwa, adres, telefon

Oświadczam, że wszystkie informacje podane w powyżej są aktualne i zgodne z prawdą oraz zostały przedstawione z pełną świadomością konsekwencji wprowadzenia Zamawiającego w błąd przy przedstawianiu tych informacji.

……., dnia …….. r.
(miejscowość)

……..
(Pieczęć i podpis Wykonawcy lub osoby uprawnionej w imieniu Wykonawcy)

WZÓR UMOWY

Umowa nr ..... (projekt)

Zawarta w dniu ..... roku w Kaliszu pomiędzy
.....
z siedzibą w ..... przy ulicy .....NIP……
reprezentowanym przez:
1.....
2.....
zwanym dalej Zamawiającym
a: .....
z siedzibą w ..... przy ulicy .....NIP……
reprezentowanym przez:
1.....
2.....
zwaną/nym dalej Wykonawcą

Stosownie do dokonanego przez Zamawiającego na podstawie Ustawy z dnia 29 stycznia 2004 r. Prawo zamówień publicznych (Dz. U. z 2017 r. poz. 1579 z późn. zm.) w trybie przetargu nieograniczonego (……) wyboru oferty Wykonawcy, strony zawarły umowę następującej treści:

§ 1

Zamawiający zamawia, a Wykonawca zobowiązuje się do dostawy i montażu wyposażenia meblarskiego do remontowanego Pałacu Myśliwskiego Książąt Radziwiłłów w Antoninie przewidzianej w ramach postępowania pn. „Dostawa i montaż wyposażenia meblarskiego do remontowanego Pałacu Myśliwskiego Książąt Radziwiłłów w Antoninie".

§ 2

1. W ramach niniejszej umowy Wykonawca zobowiązuje się:
   1) Dostarczyć i zamontować przedmiot umowy (wyposażenie) na własny koszt i ryzyko zgodnie z wykazem zawartym w „Formularzu cenowym",
   2) wydać w stanie pełnej sprawności przedmiot umowy Zamawiającemu, przy udziale przedstawiciela Zamawiającego.
2. Przy realizacji przedmiotu umowy Wykonawca zobowiązuje się do:
   1) okazania na każde żądanie Zamawiającego w stosunku do dostarczanego wyposażenia np.: atestów dopuszczających do stosowania w obiektach użyteczności publicznej,
   2) wykonania przedmiotu umowy w sposób nie naruszający interesów Zamawiającego i osób trzecich.
3. Wykonawca w ramach przedmiotu umowy wykona niezbędne czynności celem potwierdzenia sprawności dostarczonego przedmiotu umowy.
4. Wykonawca odpowiedzialny jest za powstałe w toku dostawy odpady oraz za właściwy sposób postępowania z nimi, zgodnie z przepisami ustawy o odpadach oraz ustawy o utrzymaniu czystości i porządku w gminach. Wywóz odpadów odbywa się na koszt Wykonawcy.
5. Dostawa i montaż przedmiotu umowy nastąpi po uprzednim uzgodnieniu terminu dostawy z Zamawiającym, przynajmniej na 3 dni przed planowaną dostawą. Rozmieszczenie

poszczególnych elementów przedmiotu umowy ustalane będzie z Zamawiającym w trakcie realizacji dostawy.

6. Wszelkie koszty związane z dostawą pokryje Wykonawca.

§ 3

1. Wykonawca zobowiązuje się dostarczyć i zamontować przedmiot umowy w następujących terminach:
   1) Lada barowa w stylu Biedermeier – 1 szt. – najpóźniej do 10 września 2018 roku
   2) Kredens – bar w stylu Biedermeier – 1 szt. – najpóźniej do 10 września 2018 roku
   3) Komoda – Kredens w stylu Biedermeier – 1 szt. – najpóźniej do 15 września 2018 roku
   4) Witryna w stylu Biedermeier – 1 szt. – najpóźniej do 15 września 2018 roku
   5) Fotele z zawijanymi podłokietnikami w stylu Biedermeier – 18 szt. – najpóźniej do 25 września 2018 roku
   6) Krzesła tapicerowane w stylu Biedermeier – 42 szt. – najpóźniej do 25 września 2018 roku
   7) Stolik w stylu Biedermeier – 3 szt. – najpóźniej do 25 września 2018 roku
   8) Kanapa w stylu Biedermeier – 1 szt. – najpóźniej do 25 września 2018 roku
   9) Stolik (ława) w stylu Biedermeier – 1 szt. – najpóźniej do 25 września 2018 roku

   z uwzględnieniem § 2 ust. 5 umowy.
2. Za datę wykonania przedmiotu umowy przyjmuje się dzień podpisania przez strony końcowego protokołu odbioru przedmiotu umowy.
3. Wykonawca ponosi odpowiedzialność z tytułu rękojmi i gwarancji za dotrzymanie określonych w SIWZ lub przedstawionych w ofercie parametrów jakościowych i ilościowych dostarczonego wyposażenia.

§ 4

1. Wynagrodzenie za dostawę przedmiotu umowy określonego w § 1 umowy wynosi brutto ……. PLN, (słownie: ……..), w tym netto…….. PLN, (słownie:……....).
2. Wynagrodzenie, o którym mowa w ust. 1 zawiera wszelkie koszty i obciążenia jakie poniesie Wykonawca w związku z realizacją zamówienia stanowiącego przedmiot umowy.
3. W trakcie trwania umowy nie przewiduje się zmiany cen.
4. W przypadku ustawowej zmiany stawki podatku VAT wynagrodzenie Wykonawcy ulegnie zmianie stosownie do zmiany stawki podatku VAT. Ceny jednostkowe netto nie ulegną zmianie przez cały okres trwania umowy.
5. Podstawę do rozliczenia stanowić będzie protokół odbioru przedmiotu umowy podpisany przez obie strony.
6. Zapłata wynagrodzenia za wykonanie przedmiotu umowy nastąpi na podstawie faktury wraz z załączonym do faktury zestawieniem wyposażenia, w terminie 21 dni od daty jej otrzymania, z uwzględnieniem ust. 5.
7. Za datę zapłaty przyjmuje się datę obciążenia rachunku Zamawiającego.
8. Faktura wystawiona będzie w walucie polskiej i w takiej też walucie realizowana zostanie przez Zamawiającego płatność.

§ 5

1. Wykonawca udziela Zamawiającemu rozszerzonej rękojmi za wady przedmiotu umowy oraz gwarancji jakości na okres: …… licząc od daty odbioru przedmiotu umowy przez Zamawiającego.

2. Wykonawca w dniu odbioru przedmiotu umowy przekaże Zamawiającemu wszystkie dokumenty związane z dostawą i montażem wyposażenia np. instrukcje obsługi w języku polskim.
3. W okresie gwarancji jakości oraz rozszerzonej rękojmi za wady Zamawiający nie będzie ponosił dodatkowych kosztów z tytułu usuwania wad przedmiotu umowy.
4. Strony zgodnie postanawiają, że egzekwowanie usuwania wad przez Wykonawcę wykonywać będzie Zamawiający lub inny podmiot wskazany na piśmie przez Zamawiającego.
5. Zamawiający w razie stwierdzenia w okresie gwarancji jakości oraz rozszerzonej rękojmi za wady ewentualnych wad wydanego mu przedmiotu umowy, obowiązany jest do przedłożenia Wykonawcy, najpóźniej w ciągu 7 dni od dnia ich ujawnienia, stosownej reklamacji wraz z podaniem terminu ich usunięcia.
6. Wykonawca zobowiązuje się usunąć wady nie później niż w ciągu 14 dni od zgłoszenia reklamacji, o której mowa w ust. 5. Jeżeli Wykonawca nie przystąpi do usunięcia wad w ustalonym terminie, Zamawiający może powierzyć ich usunięcie osobie trzeciej na koszt i ryzyko Wykonawcy bez utraty rozszerzonej rękojmi i gwarancji udzielonej przez Wykonawcę.
7. Wykonanie zobowiązań z tytułu gwarancji jakości oraz rozszerzonej rękojmi za wady należy do przedmiotu umowy.
8. Niniejsza umowa stanowi dokument gwarancyjny w rozumieniu przepisów Kodeksu cywilnego.

§ 6

Wykonawca nie może, bez pisemnej zgody Zamawiającego, przenosić na osobę trzecią swoich wierzytelności wynikających z przedmiotowej umowy o wartości wyższej niż 50% wartości wynagrodzenia umownego brutto określonego w § 4 ust. 1 umowy.

§ 7

1. Za opóźnienie w realizacji przedmiotu umowy Wykonawca zapłaci zamawiającemu karę umowną w wysokości 0,3% wynagrodzenia umownego brutto określonego w § 4 ust.1 umowy, za każdy rozpoczęty dzień opóźnienia.
2. W przypadku opóźnienia w usunięciu wad przedmiotu umowy, Wykonawca zapłaci Zamawiającemu karę w wysokości 0,3% wynagrodzenia umownego brutto określonego § 4 ust.1 umowy, za każdy rozpoczęty dzień opóźnienia liczonego od dnia wyznaczonego na usunięcie wad.
3. Wysokość kar umownych określonych w ust. 1 i ust. 2 nie może przekroczyć 50% wynagrodzenia umownego brutto określonego w § 4 ust. 1 umowy.

§ 8

1. W razie zaistnienia istotnej zmiany okoliczności powodującej, że wykonanie umowy nie leży w interesie publicznym, czego nie można było przewidzieć w chwili zawarcia umowy, lub dalsze wykonywanie umowy może zagrozić istotnemu interesowi bezpieczeństwa państwa lub bezpieczeństwu publicznemu, Zamawiający może odstąpić od umowy w terminie 30 dni od dnia powzięcia wiadomości o tych okolicznościach. W takim przypadku Wykonawca może żądać jedynie wynagrodzenia z tytułu wykonania części umowy.
2. Ponadto Zamawiający może odstąpić od umowy terminie 30 dni od dnia powzięcia wiadomości w następujących przypadkach:
   1) nie wykonywania przez Wykonawcę umowy w sposób zgodny z postanowieniami niniejszej umowy, SIWZ oraz warunkami określonymi prawem,
   2) przeprowadzenia egzekucji z majątku Wykonawcy, która uniemożliwia prawidłową realizację zadań związanych z niniejszą umową.

3. W razie odstąpienia od umowy przez Zamawiającego z wyżej wymienionych powodów, uważa się, że odstąpienie od umowy nastąpiło z winy Wykonawcy.
4. W przypadku odstąpienia od umowy w przypadku, o którym mowa w ust. 2 pkt 1) Zamawiający ma prawo do naliczenia kary umownej w wysokości 30% wynagrodzenia umownego brutto określonego w § 4 ust. 1 umowy.
5. Odstąpienie od umowy powinno nastąpić w formie pisemnej pod rygorem nieważności takiego oświadczenia i powinno zawierać uzasadnienie.
6. W przypadku odstąpienia od umowy Wykonawcę oraz Zamawiającego obciążają następujące obowiązki:
   1) w ciągu 30 dni od daty odstąpienia od umowy Wykonawca przy udziale Zamawiającego sporządzi szczegółowy protokół inwentaryzacji dostaw, według stanu na dzień odstąpienia;
   2) Wykonawca zabezpieczy przerwane dostawy w zakresie obustronnie uzgodnionym na koszt tej strony, która spowodowała odstąpienie od umowy;
   3) Zamawiający dokona odbioru przerwanych dostaw oraz zapłaci Wykonawcy wynagrodzenie za dostawy, które zostały wykonane do dnia odstąpienia.
7. W przypadku stwierdzenia w protokole inwentaryzacji wadliwie wykonanych dostaw ich wartość nie zostanie uwzględniona przy obliczaniu wartości wynagrodzenia do zapłaty za wykonane dostawy, a kosztami wadliwie wykonanych dostaw obciążony zostanie Wykonawca, z winy którego odstąpiono od umowy.

§9

1. Zamawiający zastrzega sobie prawo potrącania kar umownych z wynagrodzenia Wykonawcy.
2. Zamawiający zastrzega sobie prawo dochodzenia odszkodowania uzupełniającego, przekraczającego wysokość zastrzeżonych kar umownych, do wysokości rzeczywiście poniesionej szkody.
3. Wykonawca oświadcza, że wyraża zgodę na potrącanie kar umownych z przysługującego mu wynagrodzenia.

§ 10

1. Zamawiający, niezależnie od wystąpienia okoliczności, o których mowa w ustawie Pzp, przewiduje możliwość zmiany postanowień umowy w stosunku do treści oferty, na podstawie której dokonano wyboru Wykonawcy, w przypadku zmiany w zakresie sposobu i zakresu wykonania przedmiotu umowy w następujących sytuacjach:
   1) konieczności zrealizowania przedmiotu umowy przy zastosowaniu innych rozwiązań technicznych lub materiałowych ze względu na zmiany obowiązującego prawa lub wytyczne wydane przez uprawniony organ, a zmiana ta polega na dostosowaniu treści umowy do zmienionych wytycznych lub zmienionych przepisów prawa;
   2) zmiany artykułów składających się na przedmiot umowy na artykuły o parametrach nie gorszych niż określone przez Zamawiającego i spełniające minimalne wymagania Zamawiającego określone w SIWZ, o ile zmiana taka nie będzie wiązać się ze wzrostem wynagrodzenia dla Wykonawcy, a zmiana wynika z powodu zmiany parametrów technicznych lub funkcjonalnych artykułów wprowadzonych przez producenta po terminie składania ofert, wycofania artykułów ze sprzedaży, zaprzestania jego produkcji lub dystrybucji lub w przypadku upadłości producenta;
   3) zmiany przepisów prawa powszechnie obowiązującego, jeśli zmiana ta wpływa na zakres lub warunki wykonania przez strony świadczeń wynikających z umowy, a zmiana ta polega na dostosowaniu jej postanowień do zmienionych przepisów i realizacji celu umowy.

2. Podstawą wprowadzenia zmian postanowień umowy jest pisemny wniosek strony umowy. Wniosek ten musi zawierać w szczególności:
   1) opis wnioskowanej zmiany,
   2) cel zmiany wraz z uzasadnieniem,
   3) wskazanie konkretnych zapisów umowy lub ustawy Pzp pozwalających na wprowadzenie zmiany,
   4) podpis osób uprawnionych do reprezentacji strony.
3. Zaakceptowany przez drugą stronę wniosek, o którym mowa w ust. 2, stanowi podstawę do sporządzenia pisemnego aneksu podpisanego przez obie strony umowy pod rygorem nieważności.

§ 11

1. W sprawach nieuregulowanych niniejszą umową mają zastosowanie odpowiednie przepisy Kodeksu cywilnego, o ile przepisy ustawy Prawo zamówień publicznych nie stanowią inaczej.
2. Ewentualne spory mogące wyniknąć z realizacji niniejszej umowy strony zobowiązują się rozwiązywać polubownie, w drodze negocjacji. W razie braku porozumienia spory będzie rozstrzygał sąd powszechny właściwy dla siedziby Zamawiającego.
3. Integralną częścią niniejszej umowy jest SIWZ wraz z załącznikami.
4. Umowę niniejszą sporządza się w trzech jednobrzmiących egzemplarzach, dwa egzemplarze dla Zamawiającego i jeden dla Wykonawcy.

Zamawiający	Wykonawca
.....	.....

Protokół odbioru

częściowy / końcowy *

W dniu …… roku przedstawiciele Wykonawcy oraz Zamawiającego dokonali odbioru ilościowego i jakościowego elementów wyposażenia dostarczonych na podstawie umowy nr …….……. z dnia …… r. dla zadania pn. „……."

Stwierdzono komisyjnie co następuje:

1. Ilość dostarczonych elementów wyposażenia jest zgodna/nie jest zgodna* z umową.

* Brak zgodności polega na:

……

2. Dostarczone elementy wyposażenia są:

- fizycznie nieuszkodzone / uszkodzone*
- zgodne z zamówieniem / niezgodne z zamówieniem*

* Brak zgodności polega na:

……

W związku ze stwierdzeniem, że elementy wyposażenia są zgodne z ofertą i umową / są niezgodne z ofertą i umową* odbiór ilościowy i jakościowy uznaje się za dokonany z wynikiem pozytywnym / negatywnym* z datą …….

Protokół niniejszy sporządzono w …….. w dniu …….. w trzech jednobrzmiących egzemplarzach, z których:

- jeden otrzymuje Zamawiający,
- dwa egzemplarze otrzymuje Wykonawca przy czym jeden z nich zostanie dołączony do faktury przez niego wystawionej.

Za Wykonawcę	Za Zamawiającego
.....	.....

*niepotrzebne skreślić